Labona

MONTAGEANLEITUNG: SEKTIONALTORE

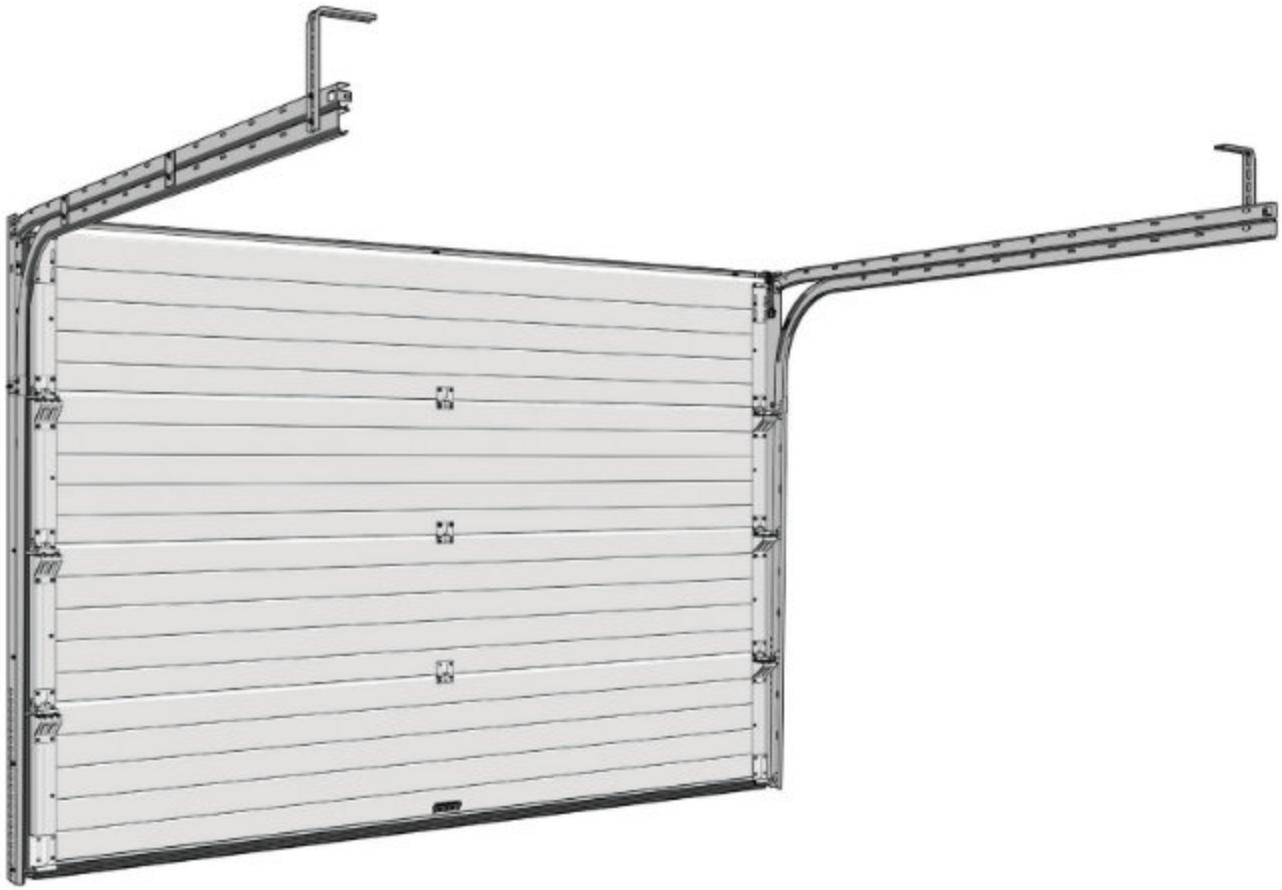

© DoorHan, 2018

Allgemeine Information

Diese Montageanleitung enthält die Montageschritte und Anleitung für die Tormodelle RSD01 Hybrid DIY Sektionaltore.

Die Anleitung enthält wichtige Informationen über Montage, sicheren Nutzung und Wartung der Tore.

Bitte nutzen und beachten Sie diese Anleitung.

Im Falle irgendwelcher Schwierigkeiten oder Missverständnissen, kontaktieren Sie bitte Ihren technischen Kundendienst (siehe „Technischen Support-Service“).

Es ist strengstens verboten Teile zu nutzen oder zu montieren, die nicht Gegenstand der Torlieferung seitens des Torherstellers sind. Diese Teile dürfen nur mit schriftlicher Zustimmung des Herstellers montiert werden.

Achtung: Halten Sie Kinder während der Montage vom Einbauort fern, einige Teile können diese verletzen. Bitte lesen und beachten Sie vor der Antriebsmontage die separate Montageanleitung des Antriebes. Zum Schutze von Personen und Sachen wie auch des Tores selber ist diese strikt einzuhalten.

Bevor mit der Montage begonnen wird, prüfen Sie die Toröffnung und notwendigen Freiräume, ob diese den erforderlichen Anforderungen gem. technischen Daten entsprechen.

Die Toröffung muss frei von störenden Einbauten sein. obstacles.

Allegemeine Montagebedingungen

Anforderungen an das Montageteam

- Die Tormontage kann von 1 Person durchgeführt warden, wenn dieser über die notwendigen technischen und sicherheitstechnischen Werkzeuge und Erfahrung verfügt. Der Hersteller empfiehlt jedoch die Montage mit 2 Personen durchzuführen. Unabhängig davon ist für die Antriebsmontage ein zertifizierter Elektrofachmann erforderlich.
- Denken Sie vor dem Montagebeginn an all die erforderlichen Werkzeuge in der Garage zu haben, die Sie zur Montage benötigen. (siehe Seite 21).

Montageverantwortung:

- Aufgrund der nicht möglichen Kontrolle des Montageprozessesdurch den Hersteller, ist der Monteur alleine für die Qualität der Montage inclusive der Befestigung am Baukörper verantwortlich. Auch die Lieferung von Dübel durch den Hersteller, entbindet den Monteur nicht von der Prüfung und Auswahl der benutzten Dübel und Schrauben.

Der Hersteller übernimmt bei Montagefehlern keine Verantwortung und Haftung, so wie daraus resultierenden finanziellen Risiken, Beschädigungen oder Verletzungen.

TORLAUF-FUNKTION

- Das Tor sollte ohne Schwierigkeiten geöffnet und geschlossen werden können.
- Das Torgewicht sollte ausbalanciert sein.
- Bei Handbetätigung des Tores ist dies ausschließlich über den Griff zu tätigen. Achtung! Finger weg von den Sektionsübergängen (Paneelübergängen), außenseitig und innenseitig.
- Nutzen Sie die spezielle Innenverriegelung oder unser Außenschloss zum Verschließen des Tores.
- Die Scharniere, Rollenhalter und Rollen sollten gut gefettet oder geölt sein.
- Halten Sie Kinder und Tiere außerhalb dem Raum der Torbewegung
- Stellen Sie keine Gegenstände in den Bewegungsraum des Tores.

Technische Störungen

Im Falle von Störungen bei diesem Produkt, verständigen Sie bitte den technischen Kundendienst.

Technischer Kundendienst

Die Adresse Ihres technischen Kundendienstes finden Sie im Kaufvertrag Ihres Fachhändlers.

Bitte beachten Sie, dass der Hersteller sich vorbehält, die technische Spezifikation des Produktes und des Zubehöres zu ändern, ohne den Kunden zu informieren. Dies gilt insbesondere bei Produktänderungen oder -Neuerungen

Vielen Dank, dass Sie sich für unser Sektionaltor entschieden haben und wünschen viel und lange Freude mit unserem Tor.

SYMBOLE

- door element

- incorrect installation

- note

- fastening element

- correct installation

- set level

- unpack

- apply force

- dismantling

PACKUNG + NOTWENDIGE WERKZEUGE

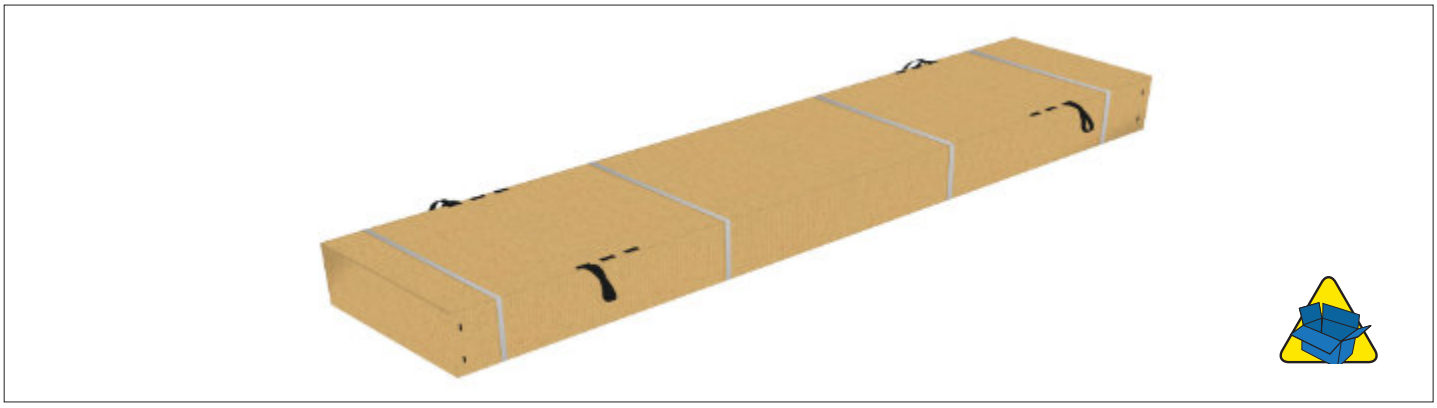

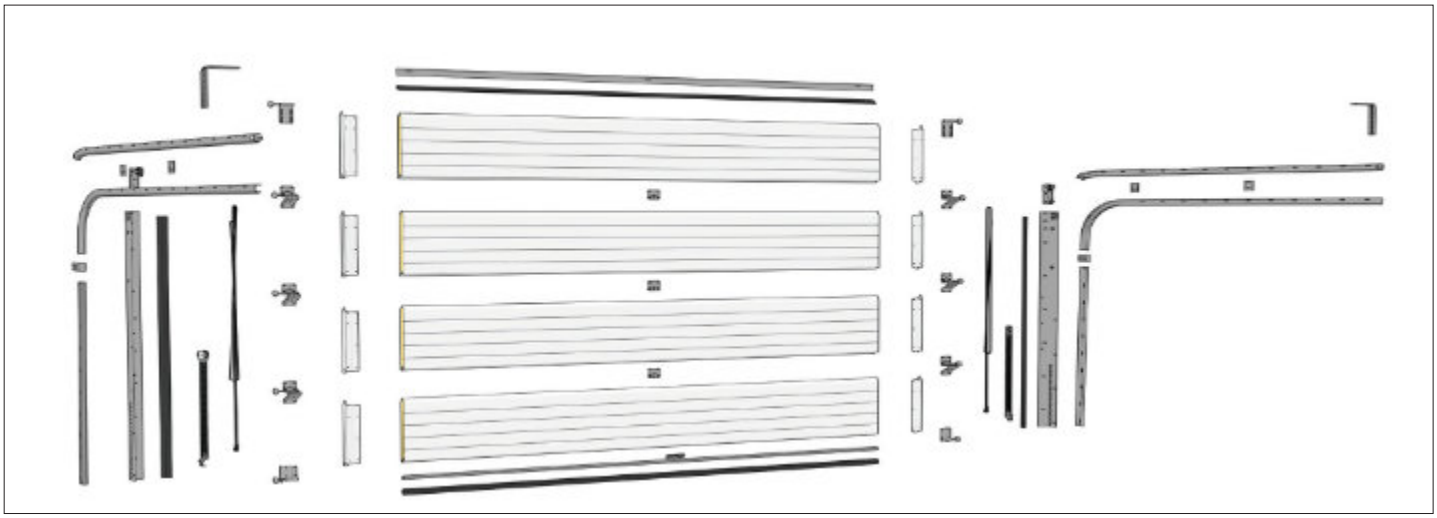

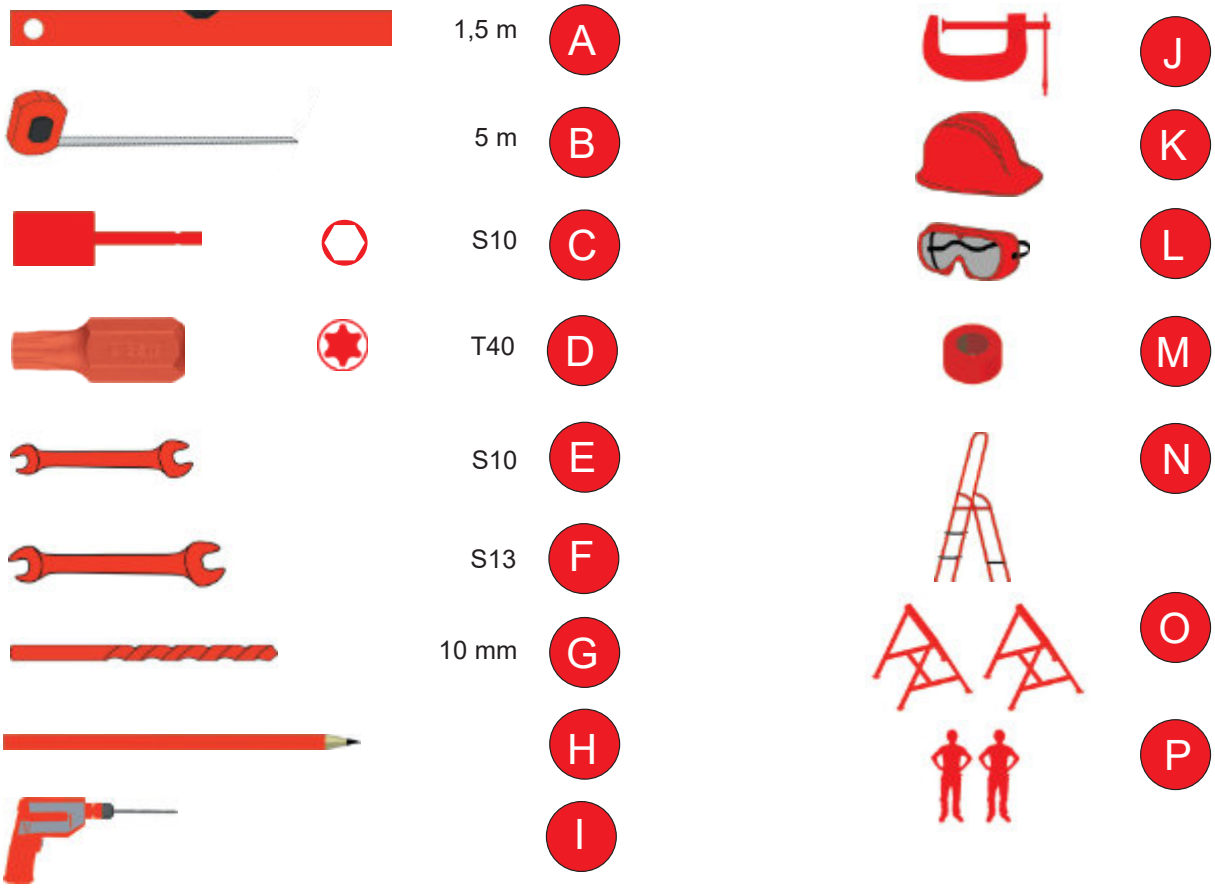

KOMPONENTE

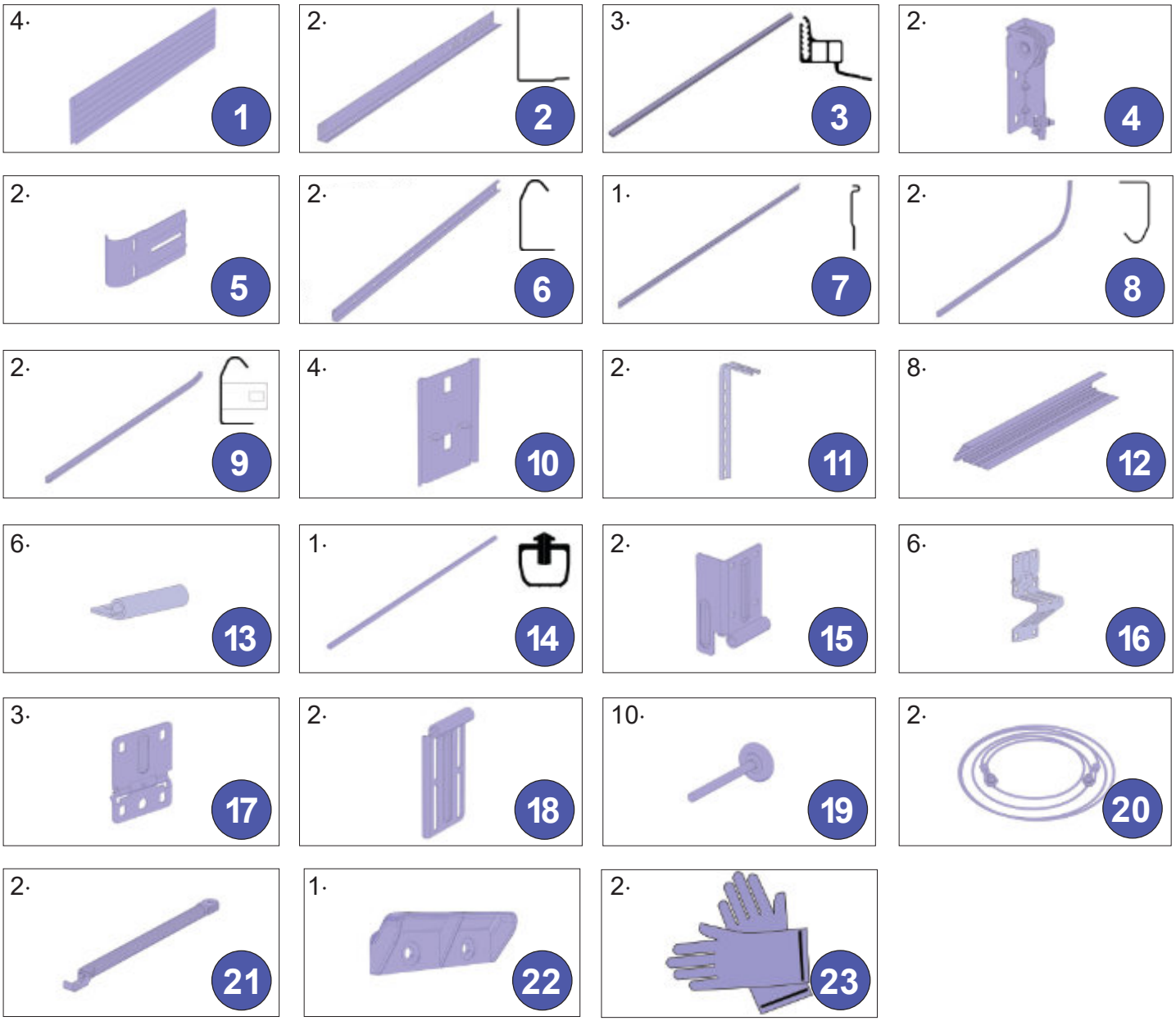

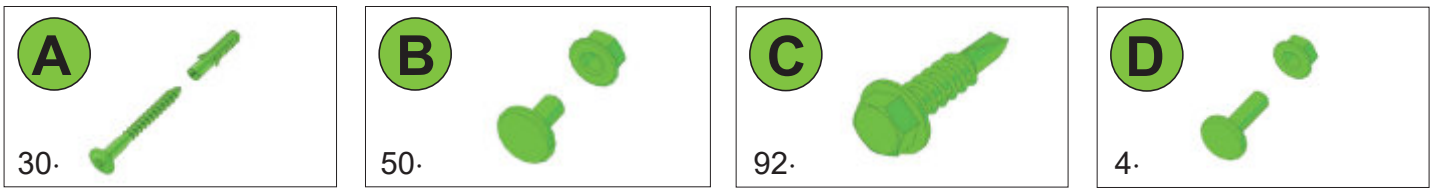

8 · 70 mm | M 6 · 10 mm | 6,3 · 25 mm | M 6 · 16 mm

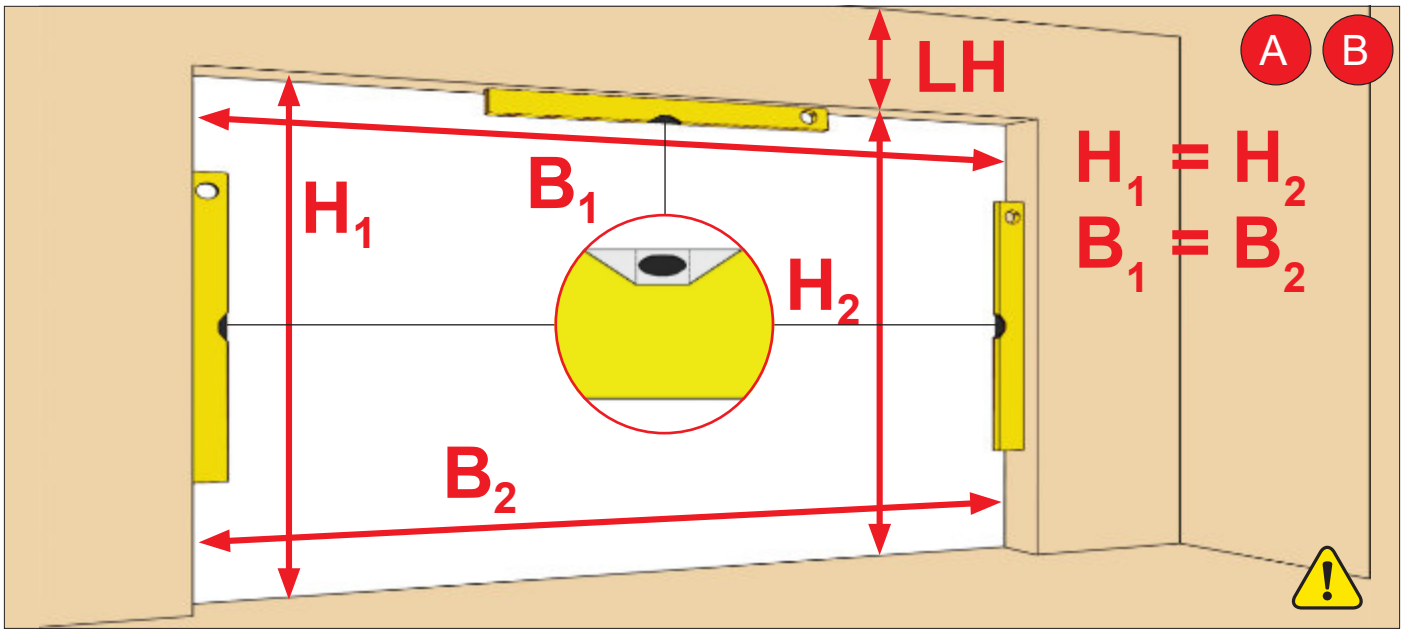
LH
A
B
H1
B1
H2
B2
H1 = H2
B1 = B2

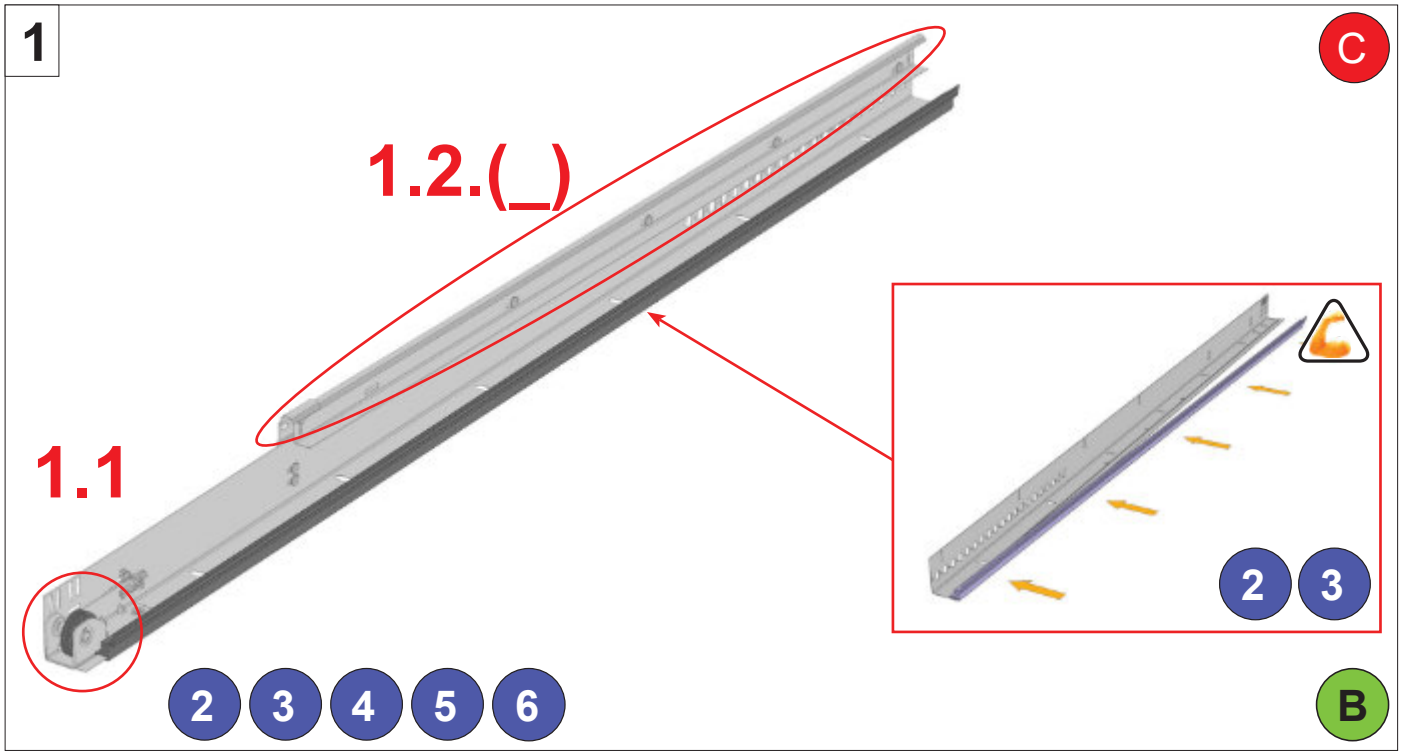
1
C
1.2.(_)
1.1
2
3
2
3
4
5
6
B

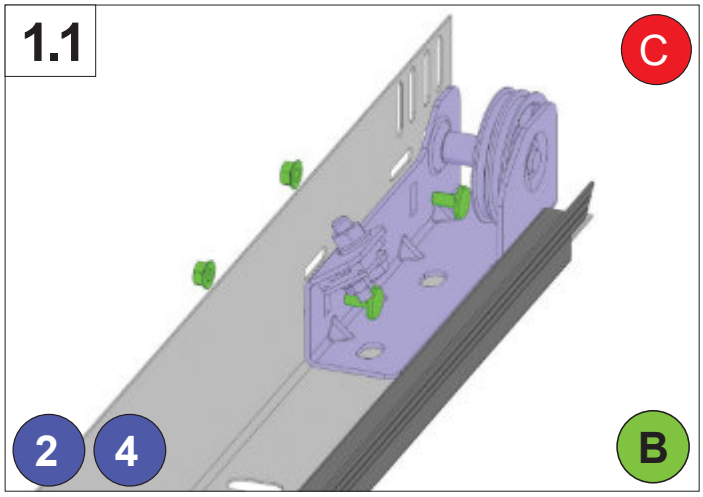
1.1
C
2
4
B

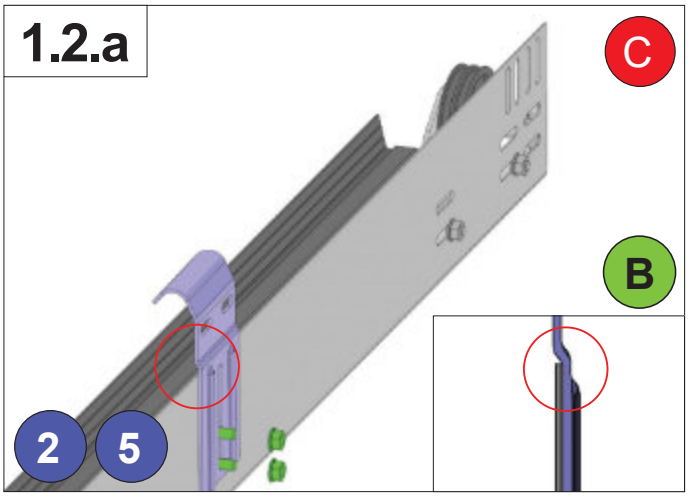
1.2.a
C
B
2
5

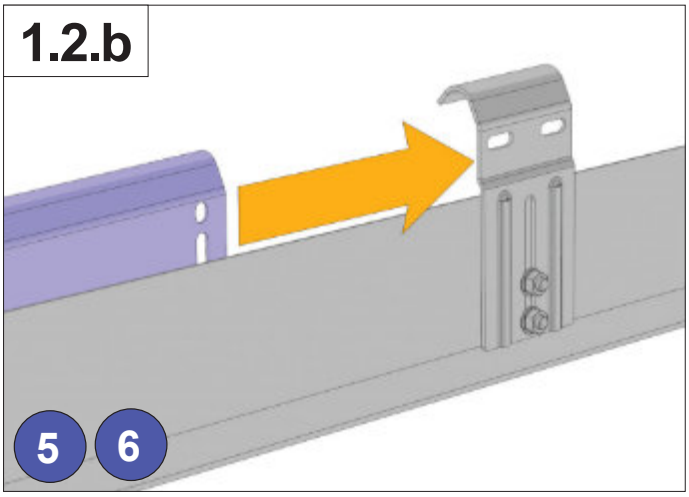
1.2.b
5
6

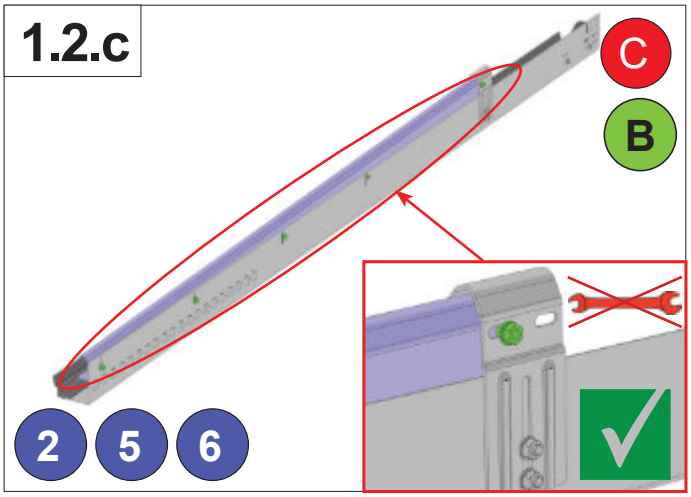
1.2.c
C
B
2
5
6

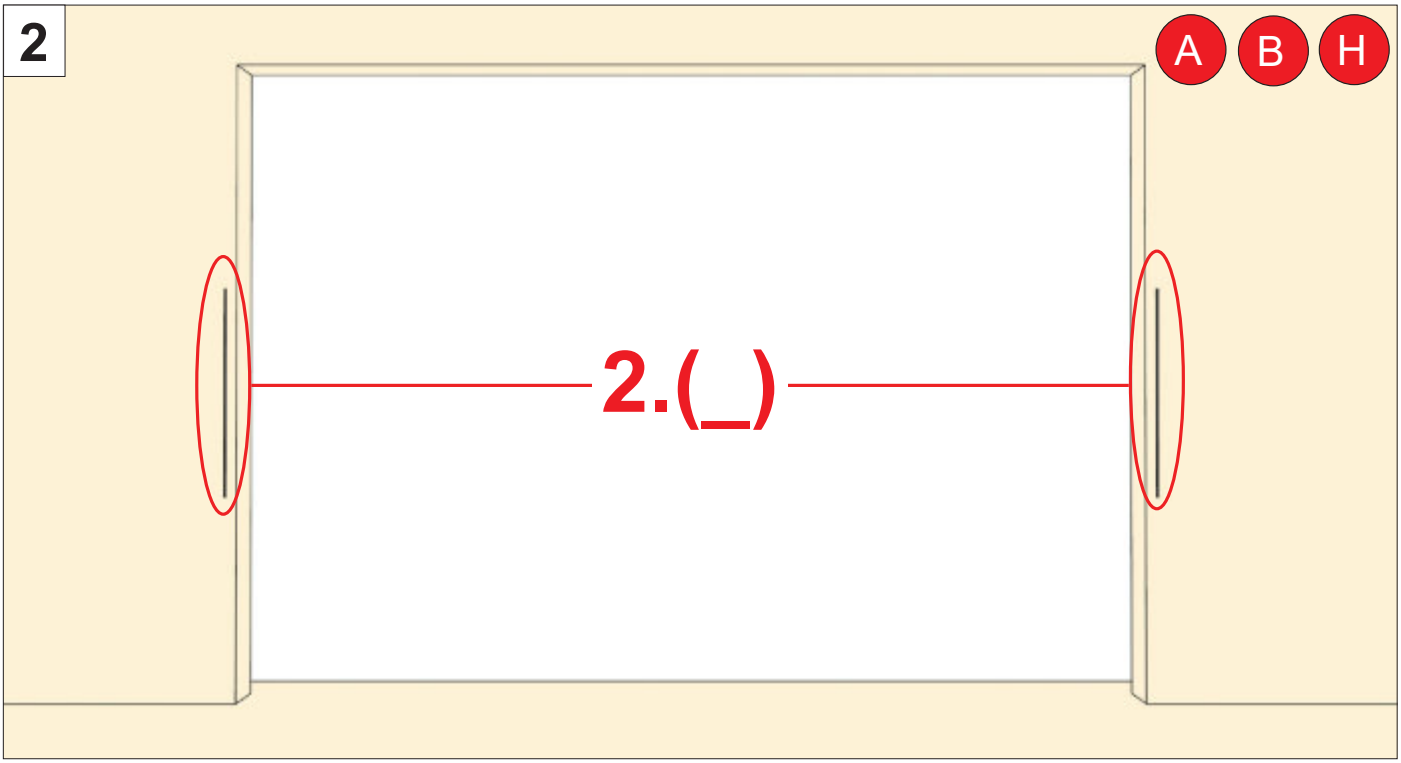
2
A
B
H
2.(_)

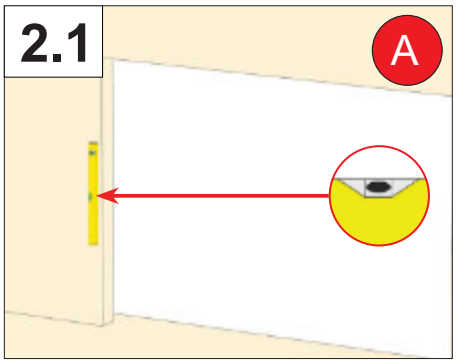
2.1
A

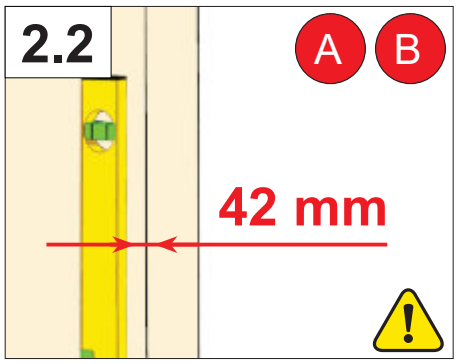
2.2
A
B
42 mm

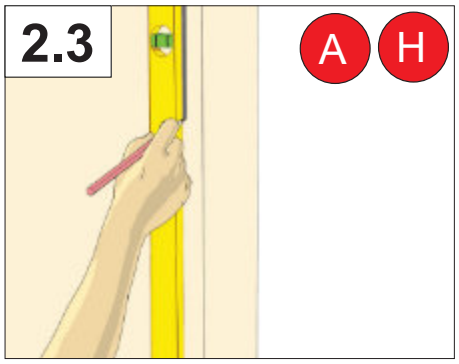
2.3
A
H

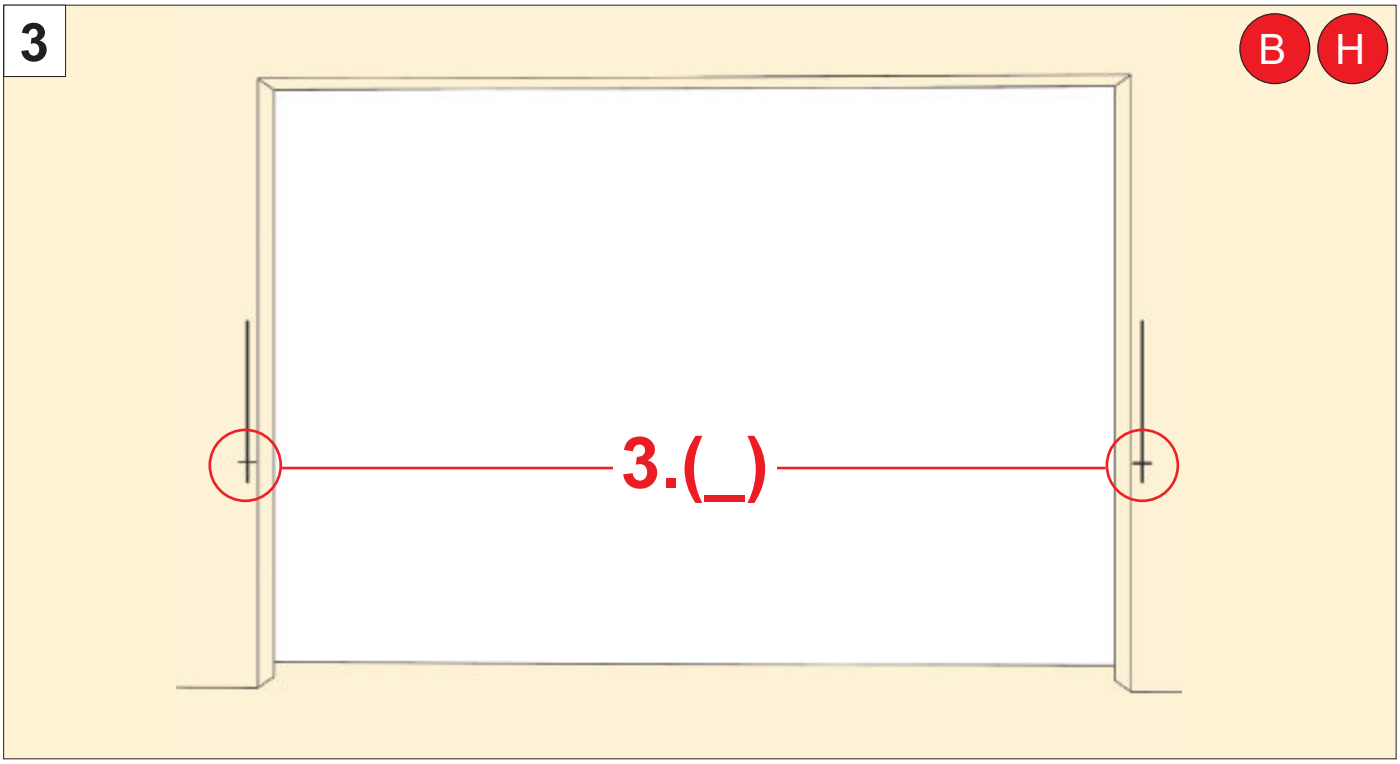
3
B
H
3.(_)

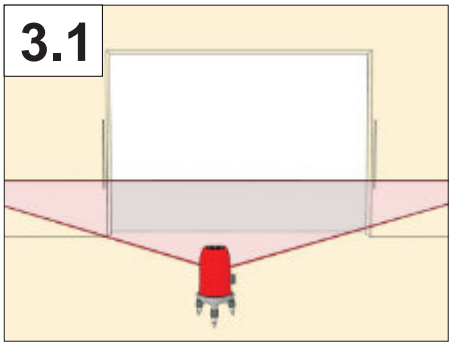
3.1

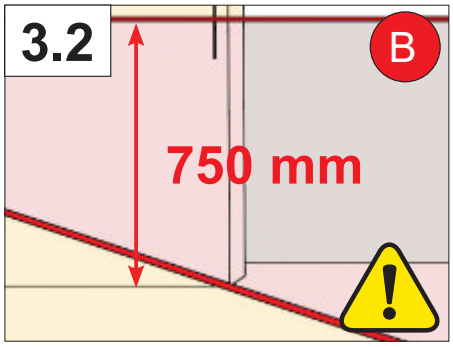
3.2
B
750 mm

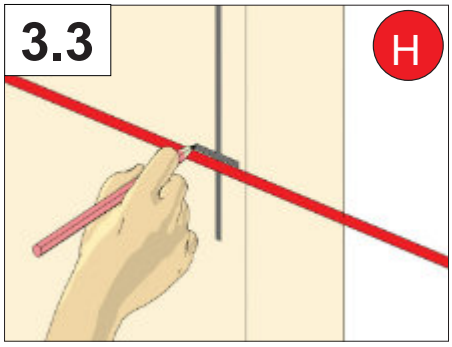
3.3
H

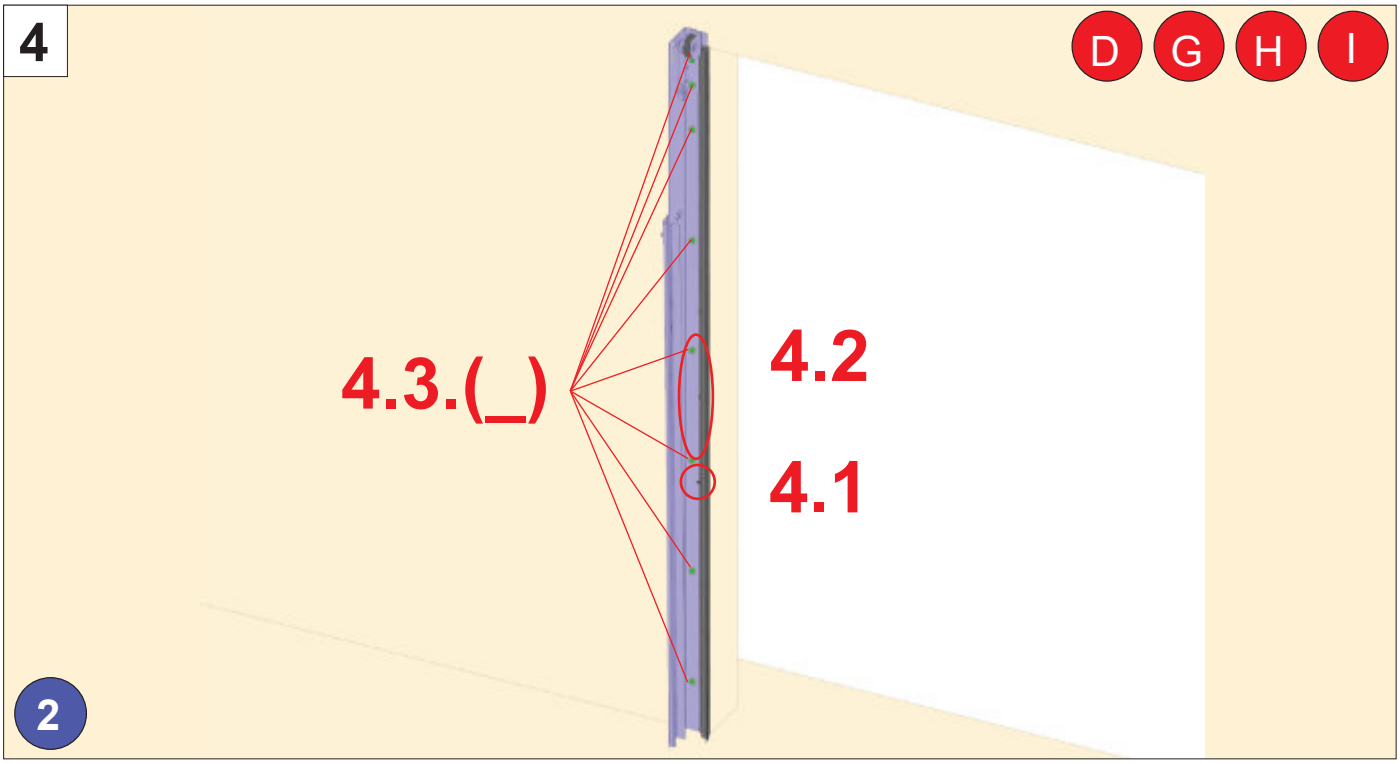
4
D
G
H
I
4.3.(_)
4.2
4.1
2

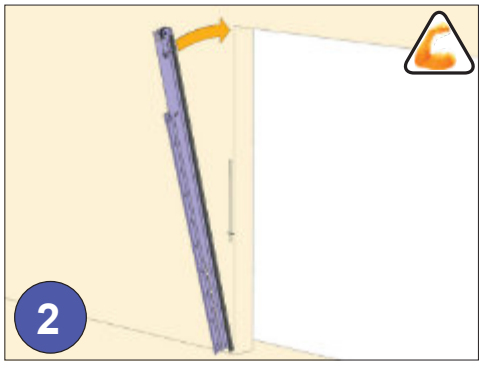
2

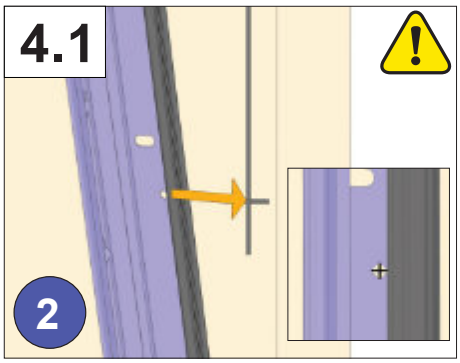
4.1
2

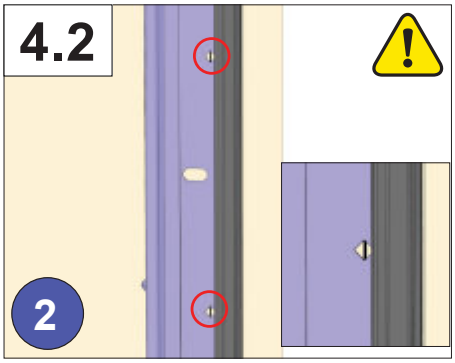
4.2
2

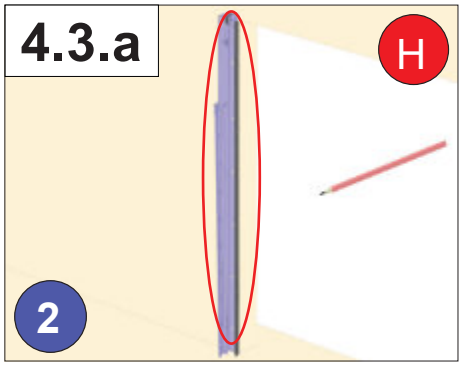
4.3.a
H
2

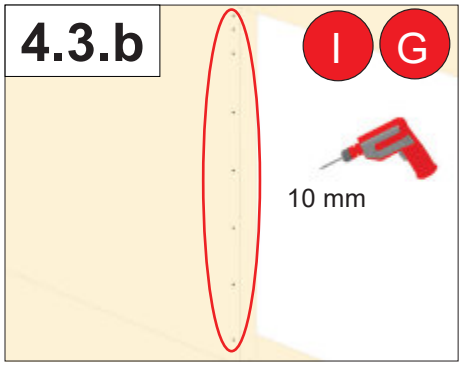
4.3.b
I
G
10 mm

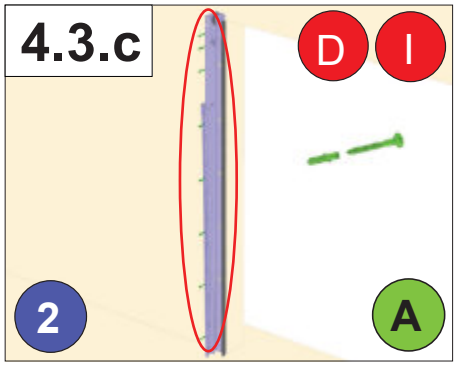
4.3.c
D
I
2
A

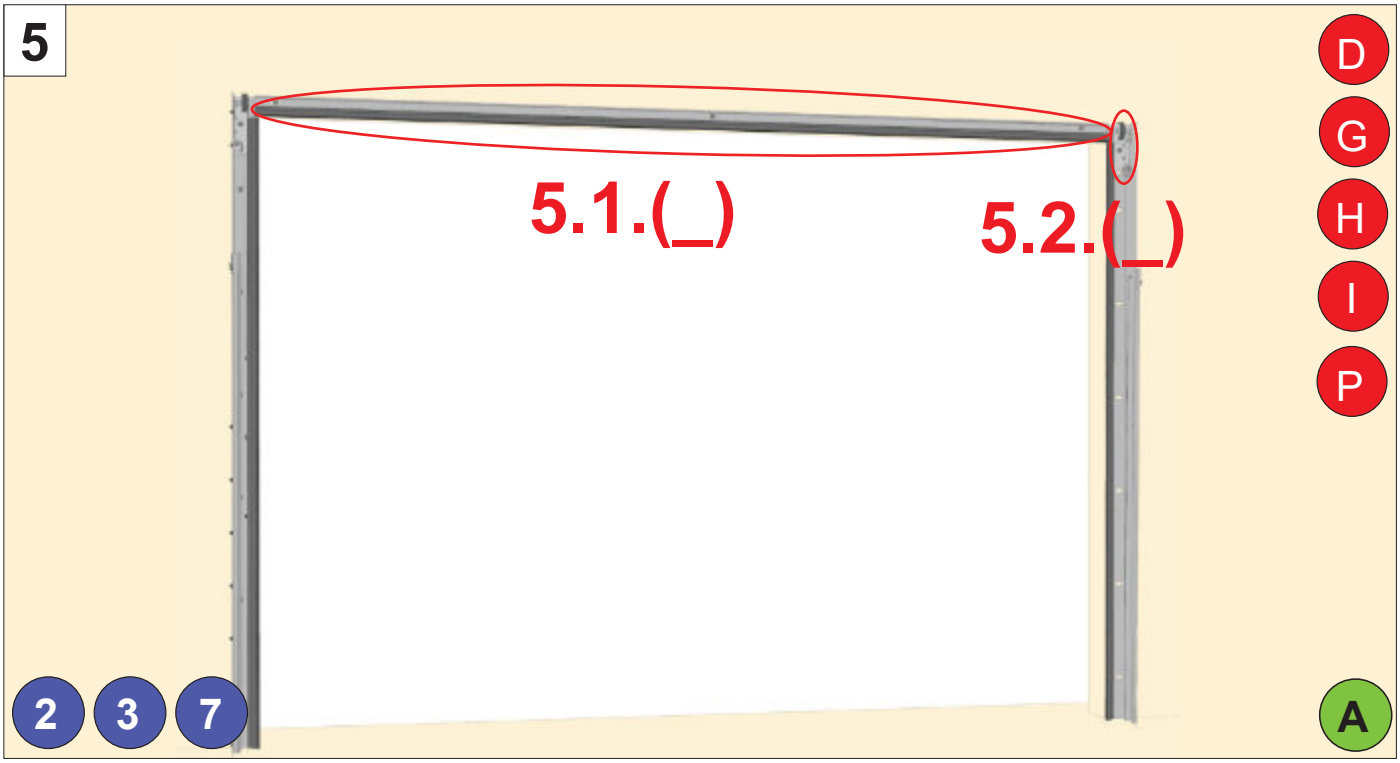
5
5.1.(_)
5.2.(_)
D
G
H
I
P
2
3
7
A

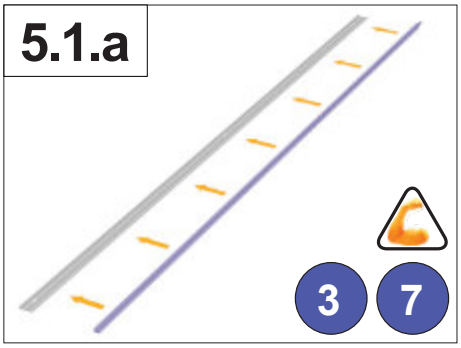
5.1.a
3
7

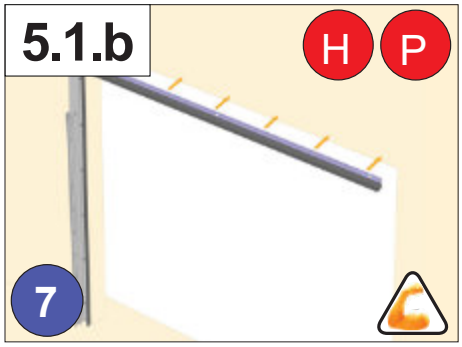
5.1.b
H
P
7

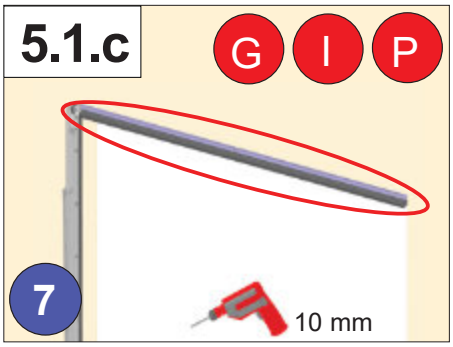
5.1.c
G
I
P
7
10 mm

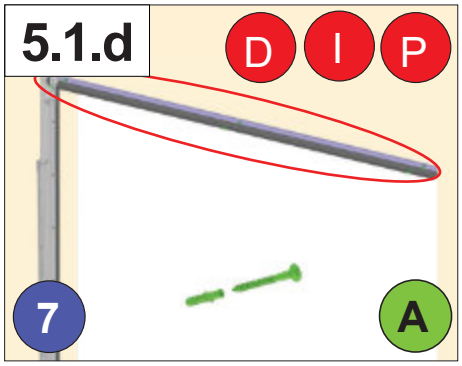
5.1.d
D
I
P
7
A

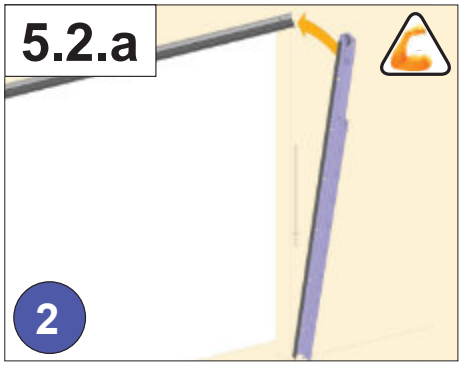
5.2.a
2

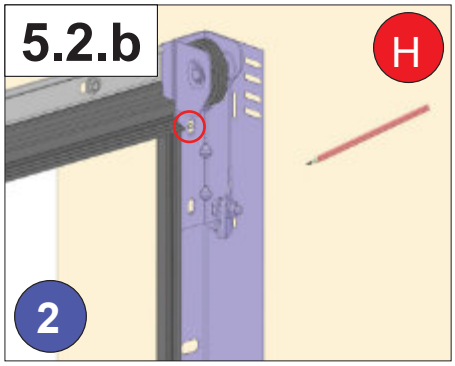
5.2.b
H
2

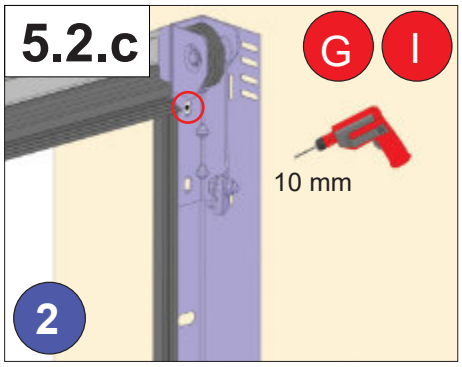
5.2.c
G
I
10 mm
2

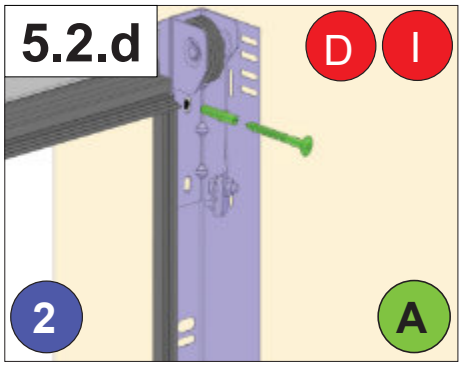
5.2.d
D
I
2
A

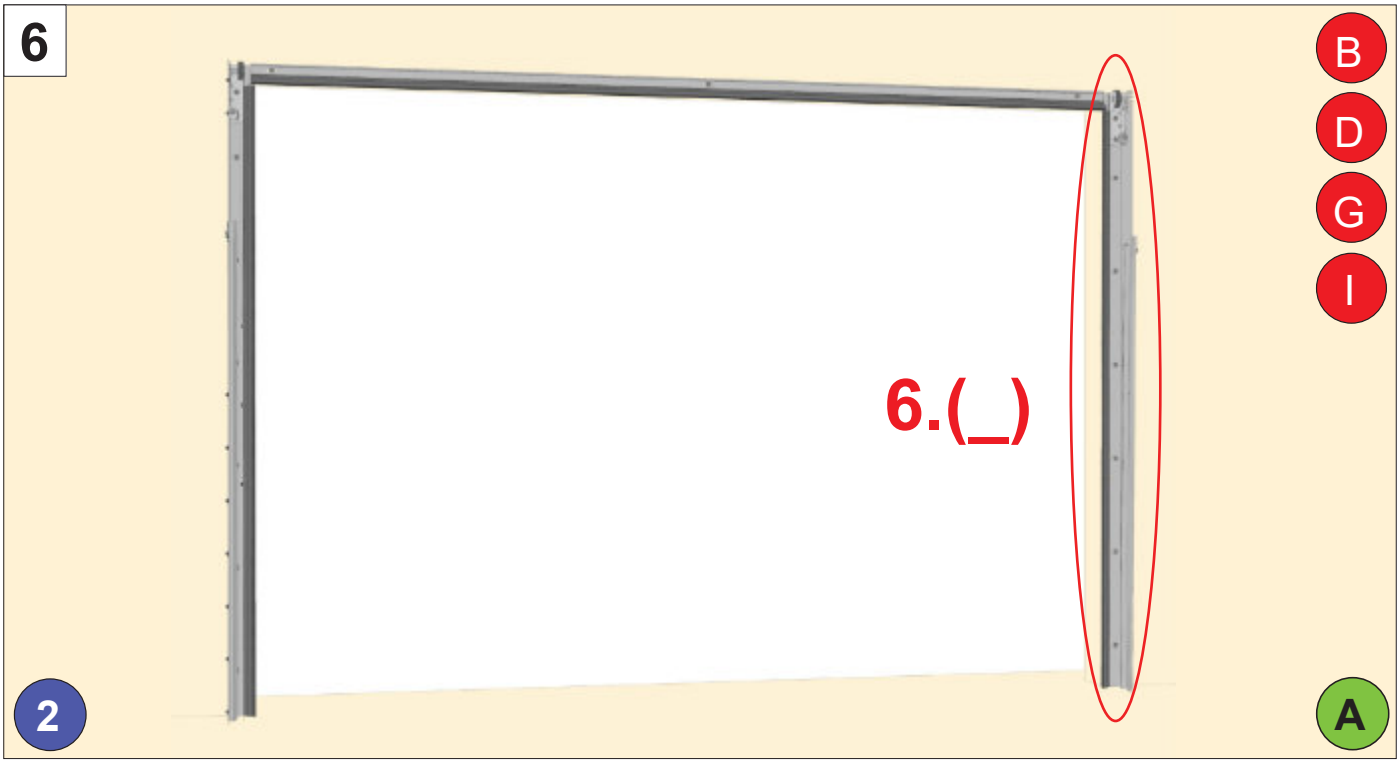
6
B
D
G
I
6.(_)
2
A

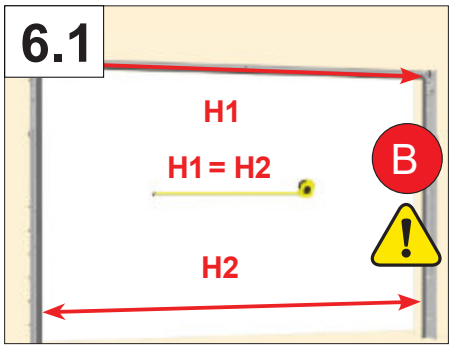
6.1
H1
H1 = H2
B
H2

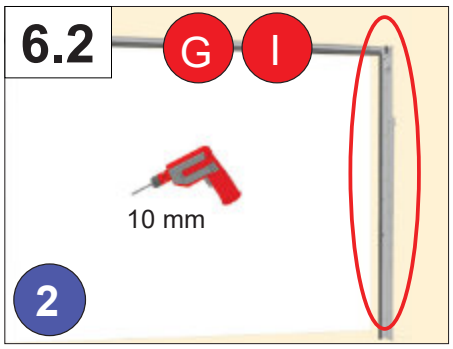
6.2
G
I
10 mm
2

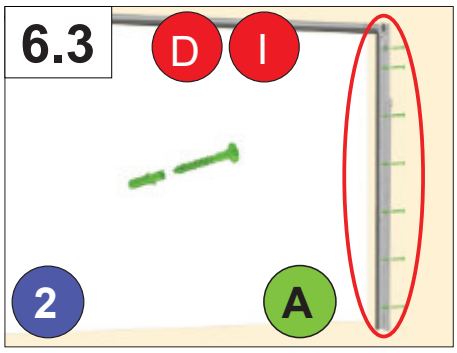
6.3
D
I
2
A

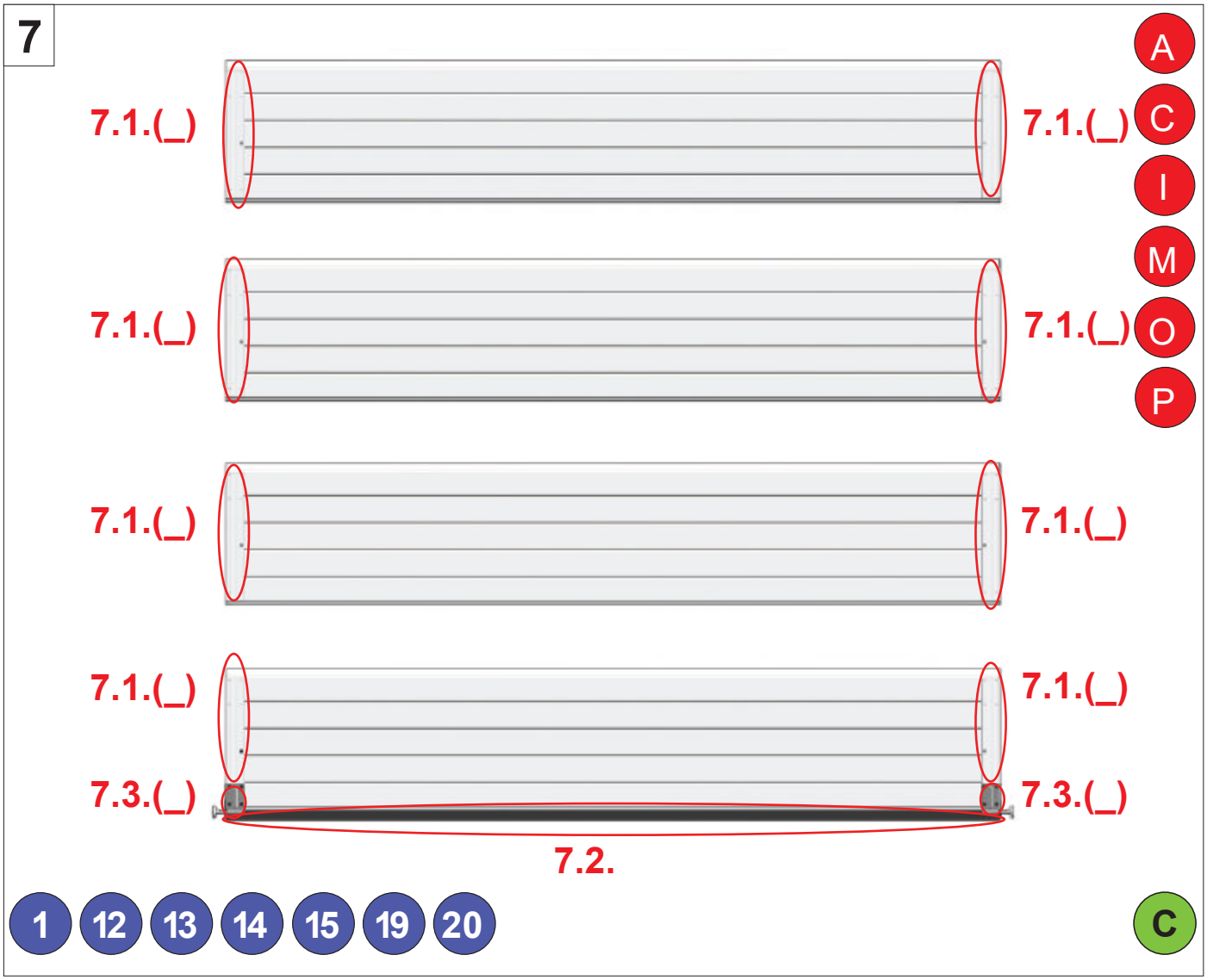
7
7.1.(_)
7.1.(_)
7.1.(_)
7.1.(_)
7.1.(_)
7.1.(_)
7.1.(_)
7.1.(_)
7.3.(_)
7.3.(_)
7.2.
A
C
I
M
O
P
1
12
13
14
15
19
20
C

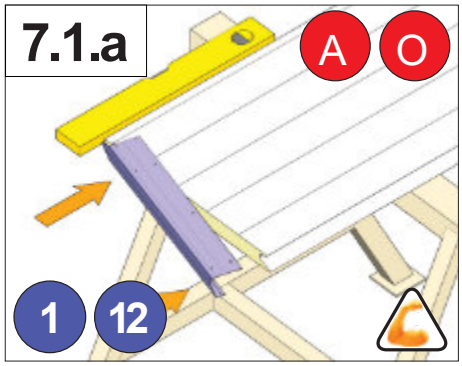
7.1.a
A
O
1
12

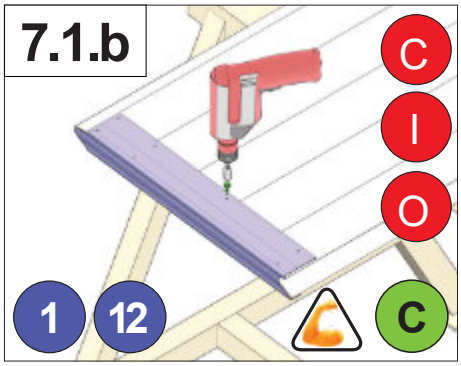
7.1.b
C
I
O
1
12
C

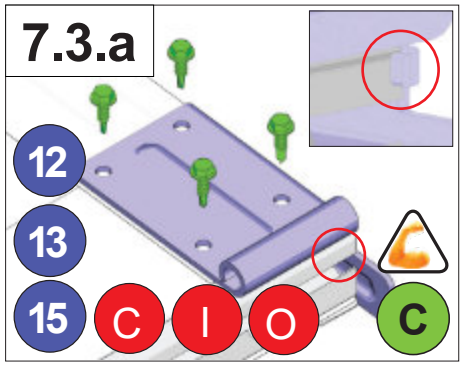
7.3.a
12
13
15
C
I
O
C

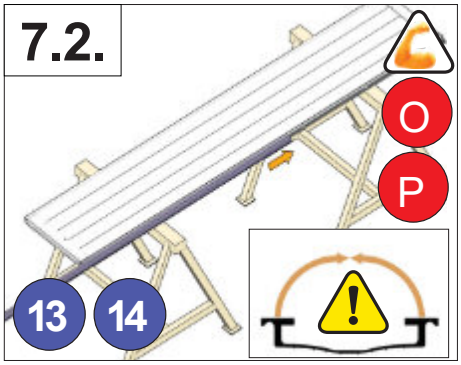
7.2.
O
P
13
14

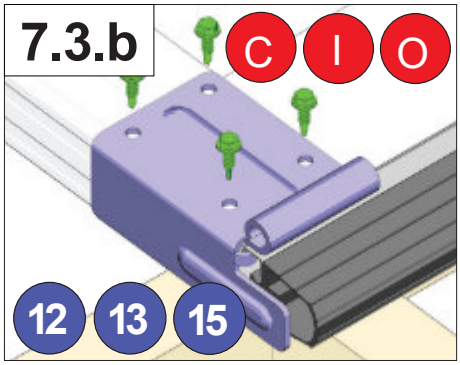
7.3.b
C
I
O
12
13
15

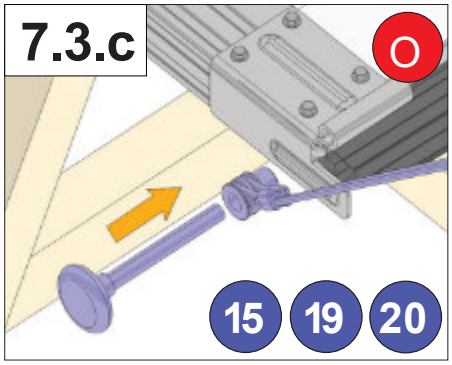
7.3.c
O
15
19
20

8

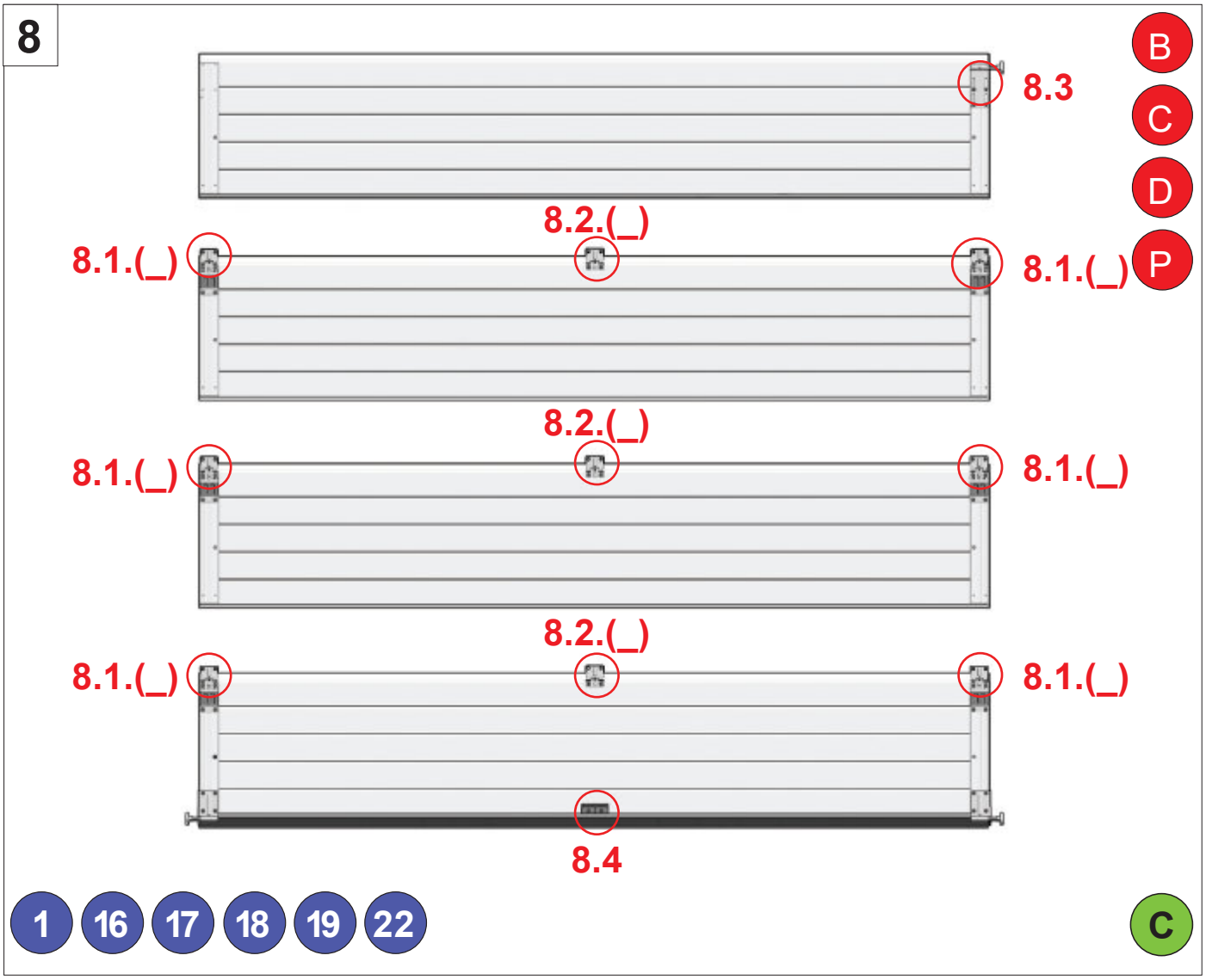

8.1.a

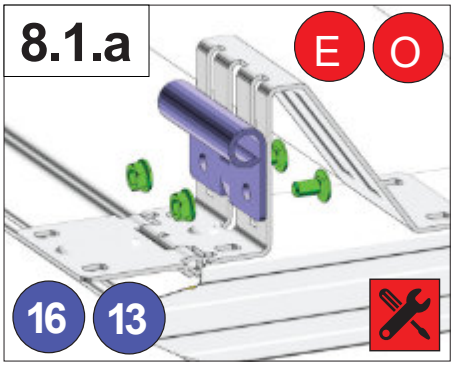

8.1.b

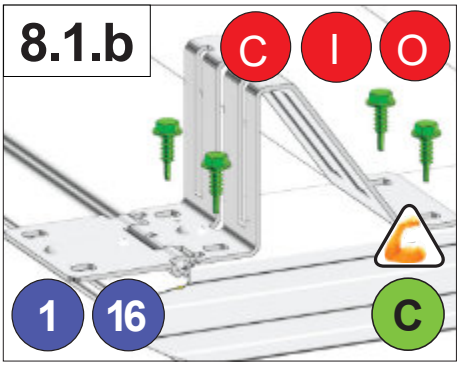

8.2.a

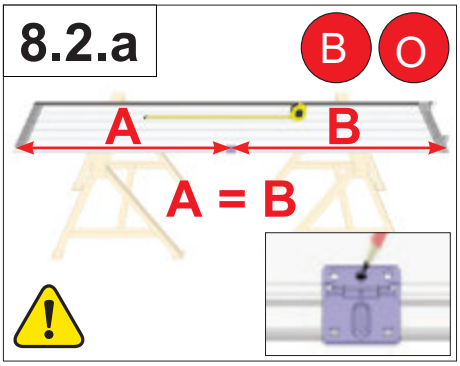

8.2.b

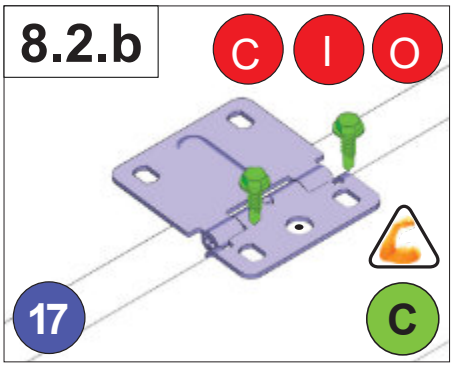

8.3

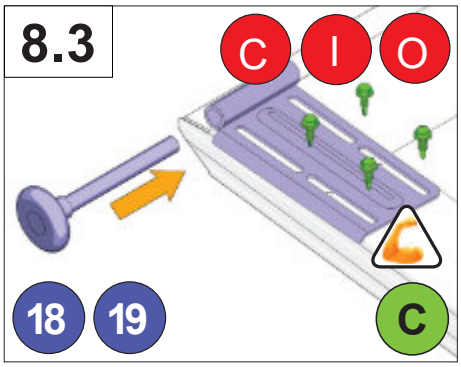

8.4

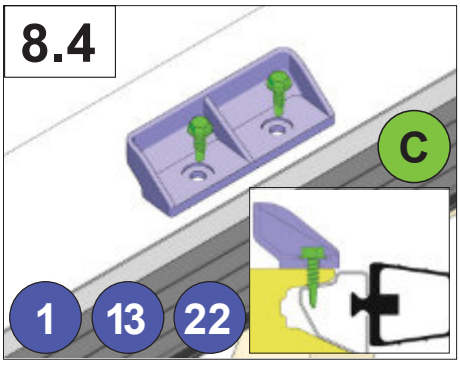

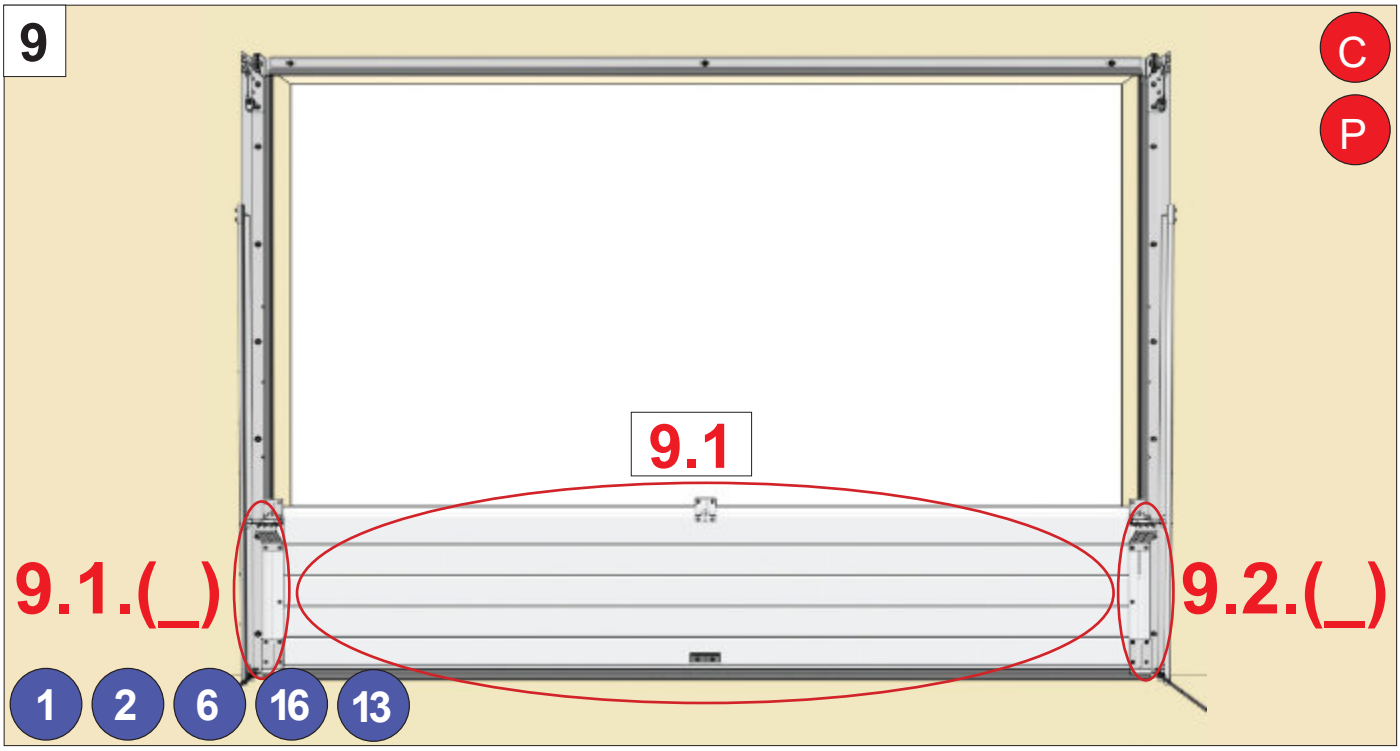
9
C
P
9.1
9.1.(_)
9.2.(_)
1
2
6
16
13

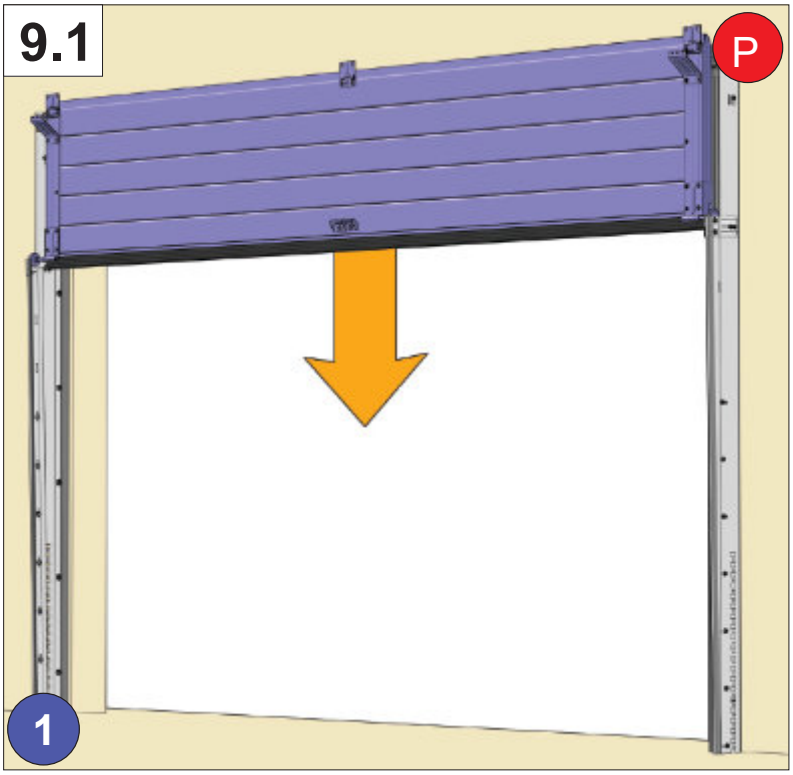
9.1
P
1

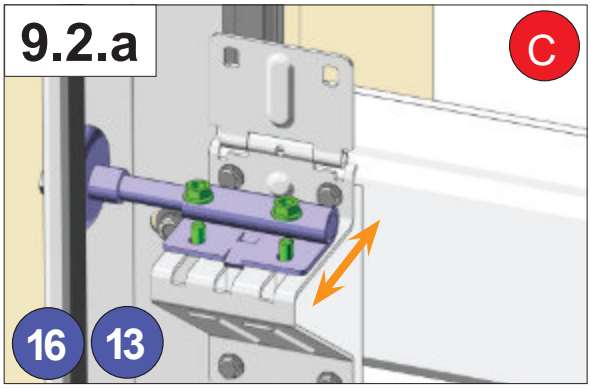
9.2.a
C
16
13

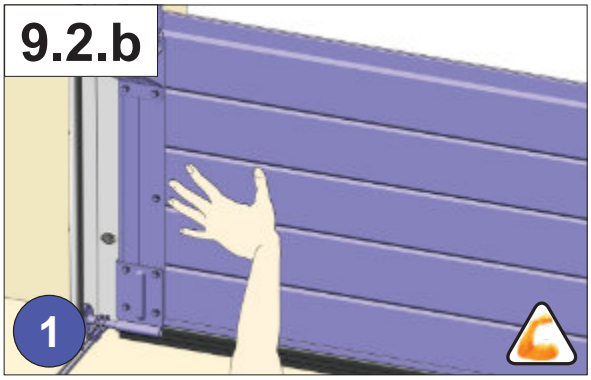
9.2.b
1

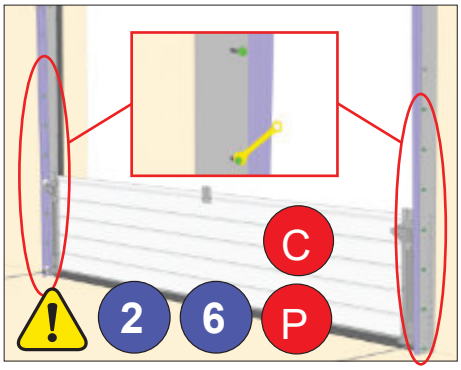
C
2
6
P

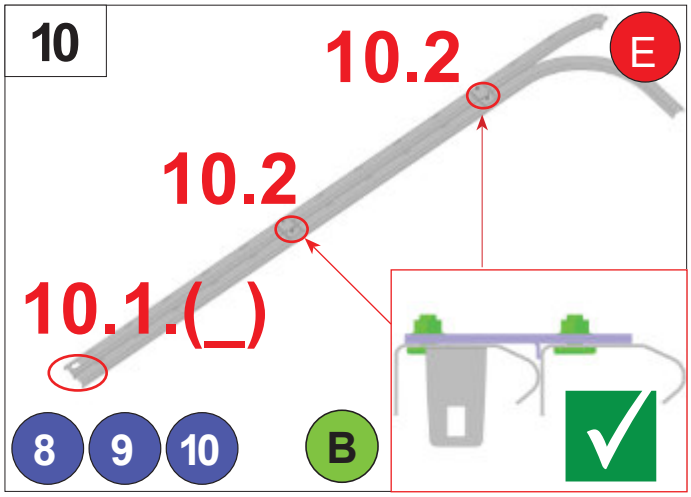
10
10.2
10.2
10.1.(_)
E
8
9
10
B

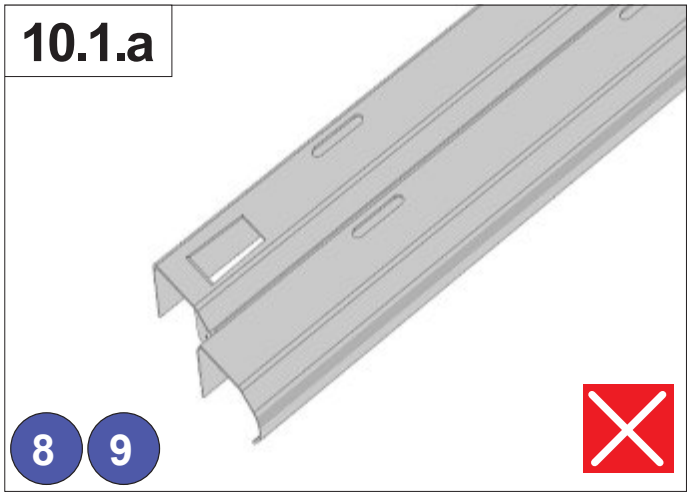
10.1.a
8
9

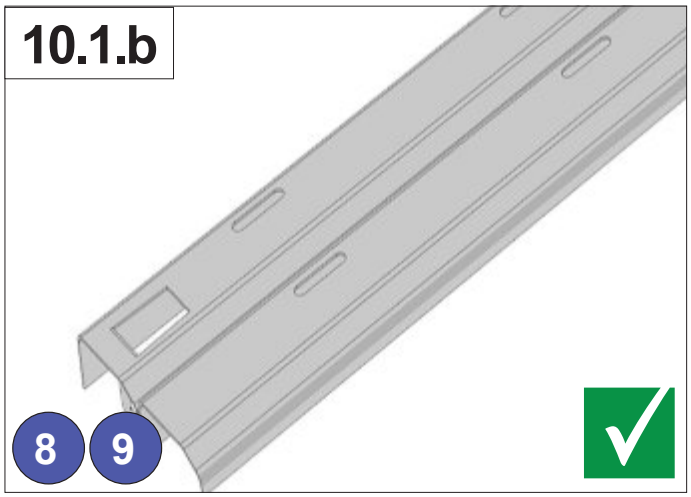
10.1.b
8
9

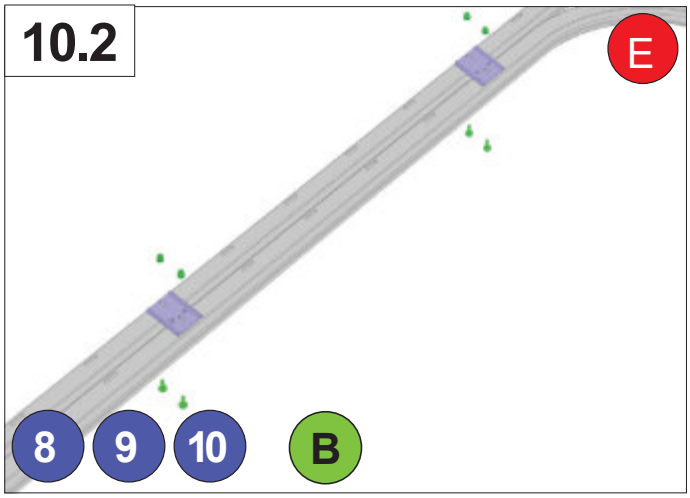
10.2
E
8
9
10
B

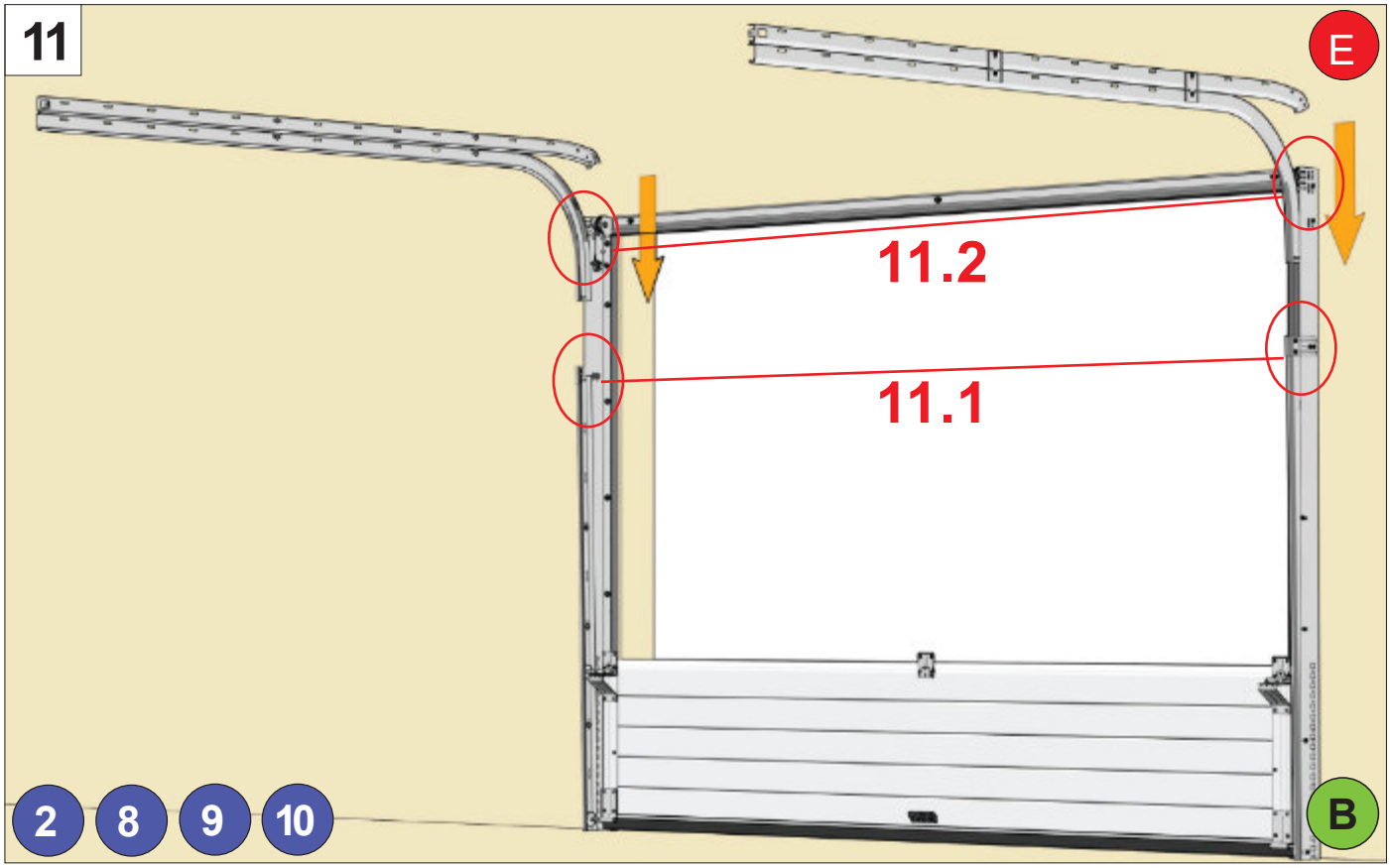
11
E
11.2
11.1
2
8
9
10
B

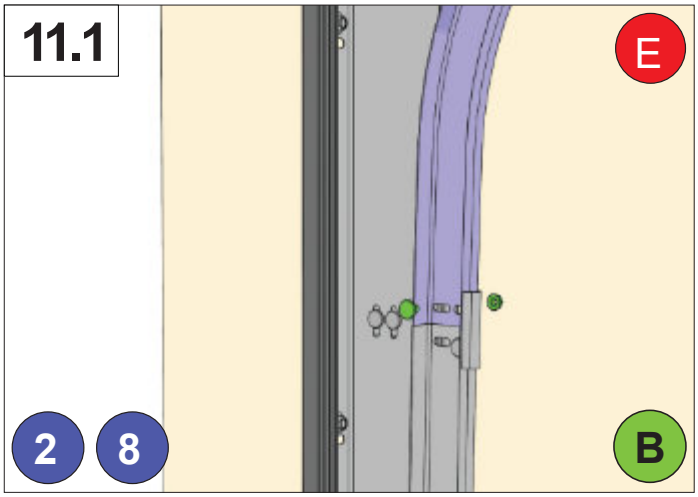
11.1
E
2
8
B

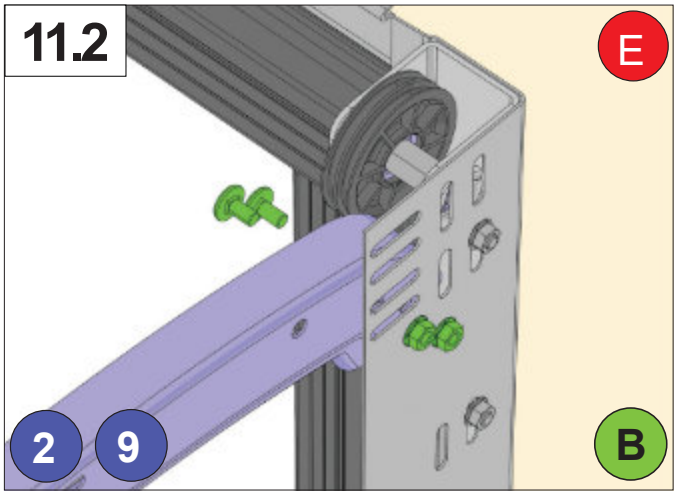
11.2
E
2
9
B

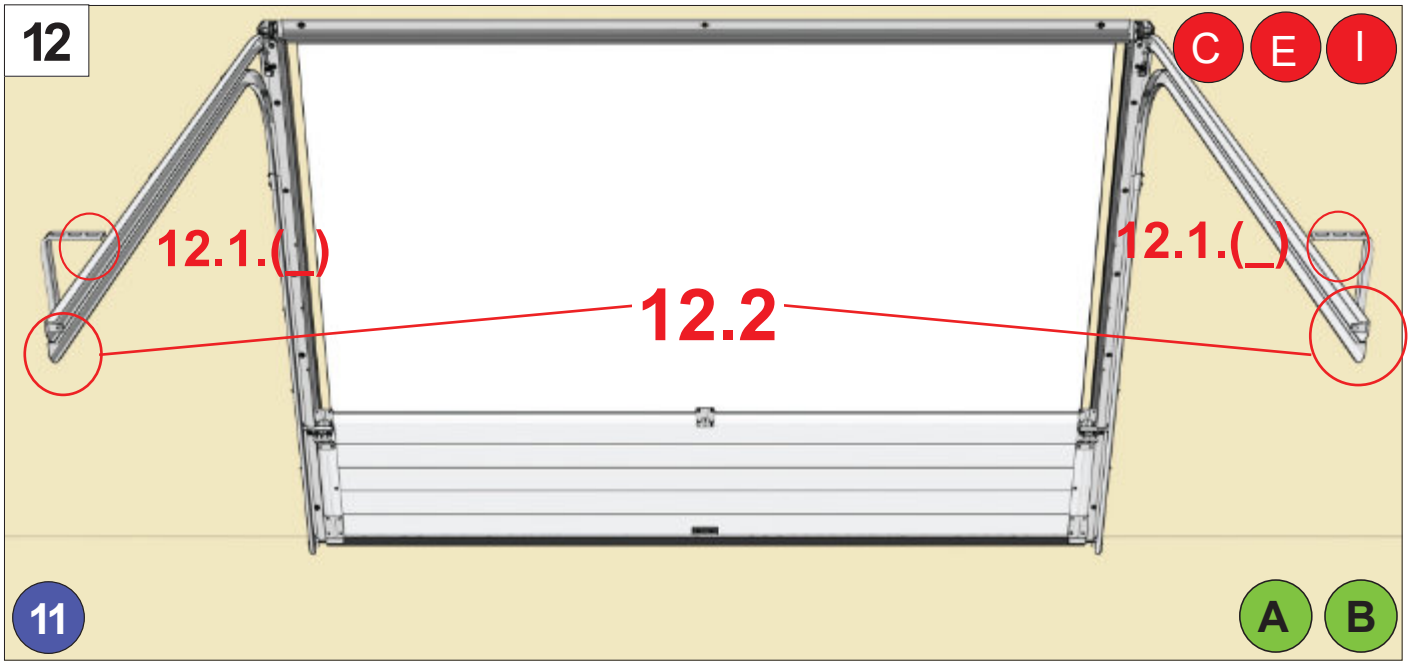
12
C
E
I
12.1.(_)
12.2
12.1.(_)
11
A
B

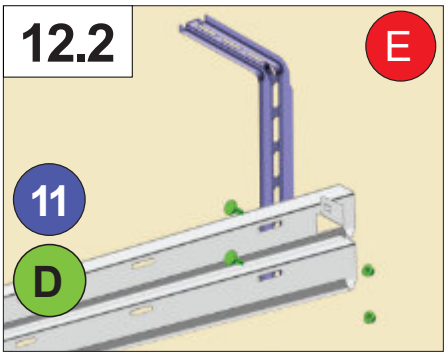
12.2
E
11
D

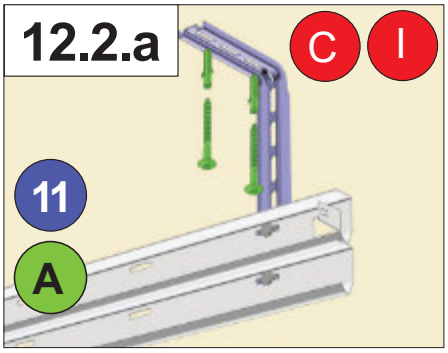
12.2.a
C
I
11
A

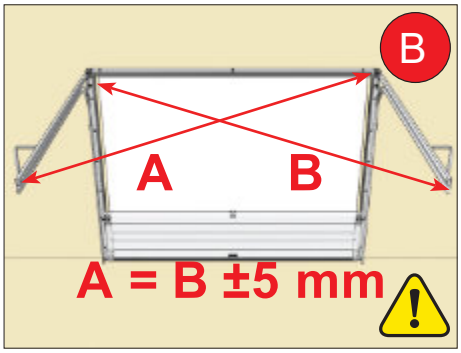
B
A
B
A = B ±5 mm

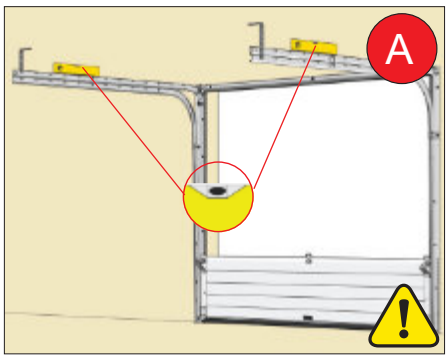
A

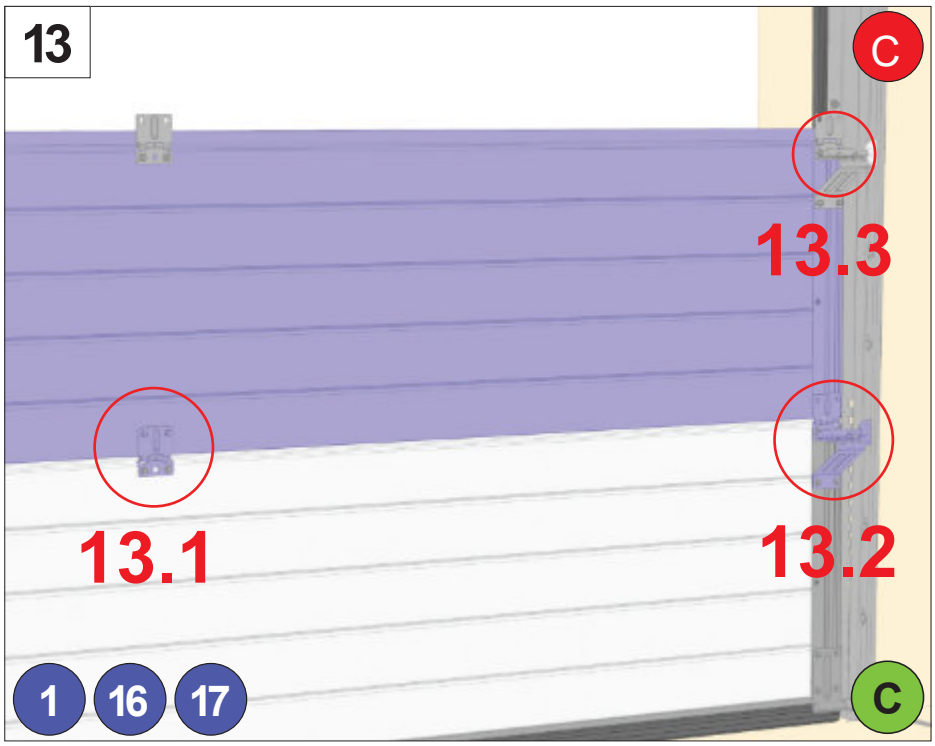
13
C
13.3
13.1
13.2
1
16
17
C

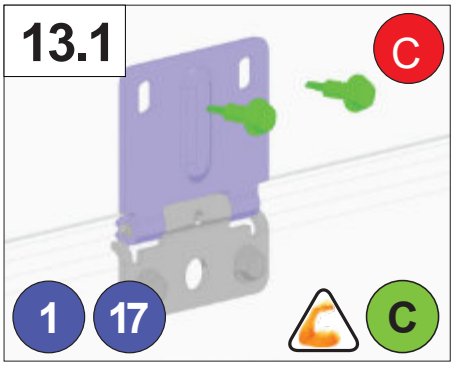
13.1
C
1
17
C

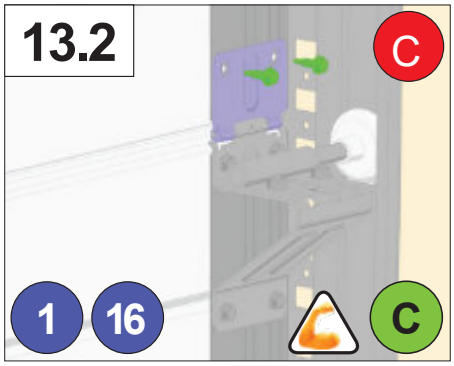
13.2
C
1
16
C

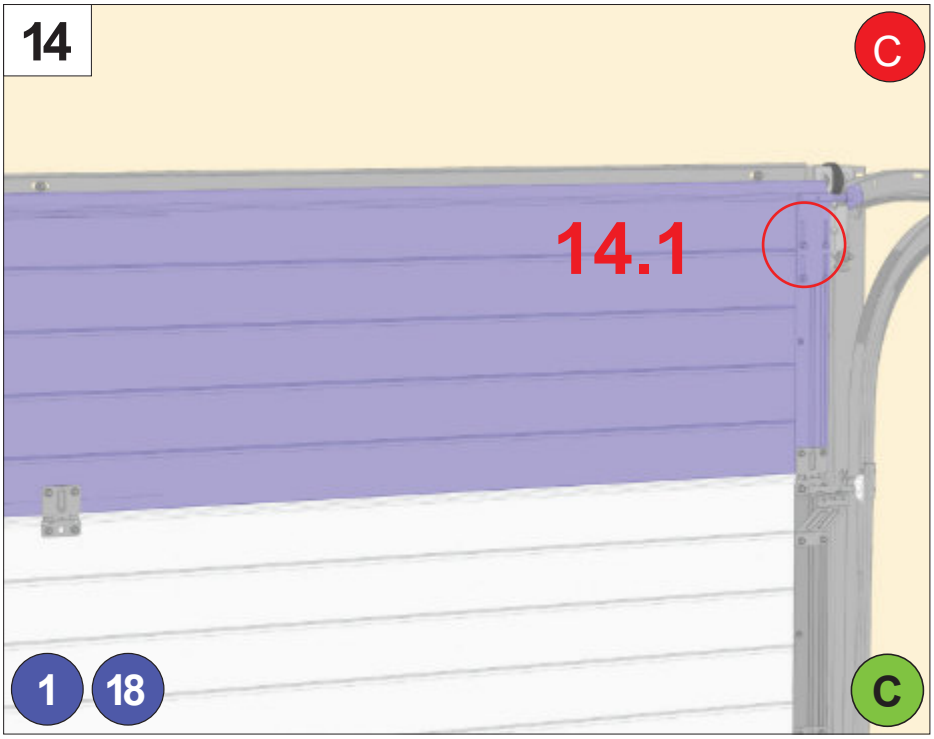
14
C
14.1
1
18
C

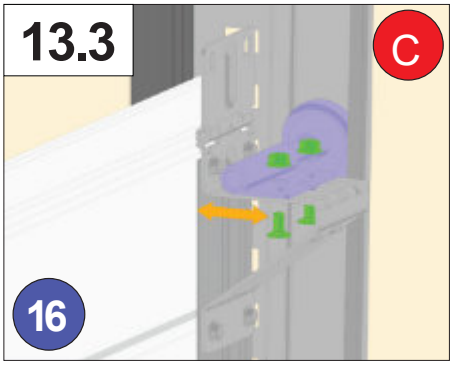
13.3
C
16

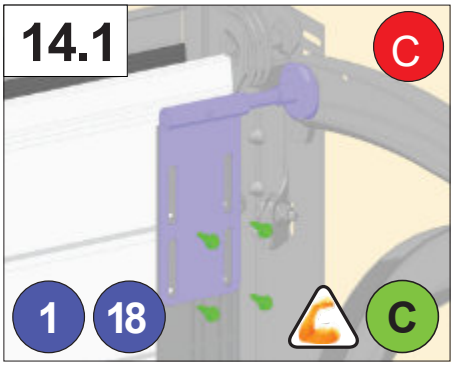
14.1
C
1
18
C

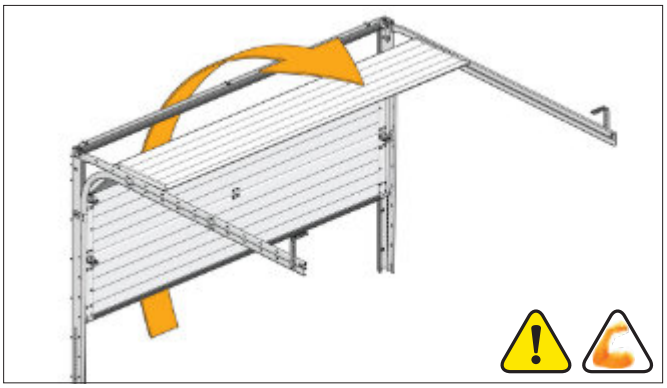

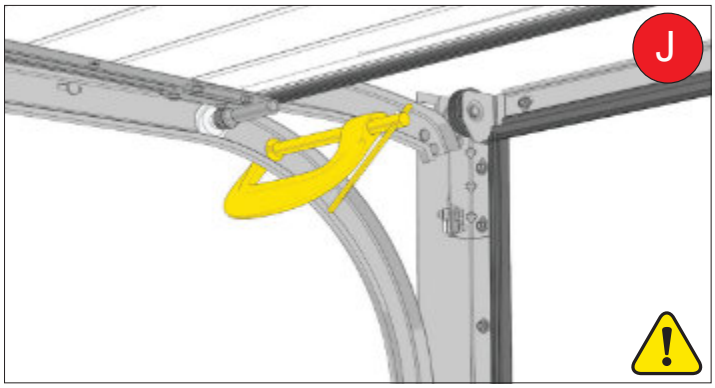
J

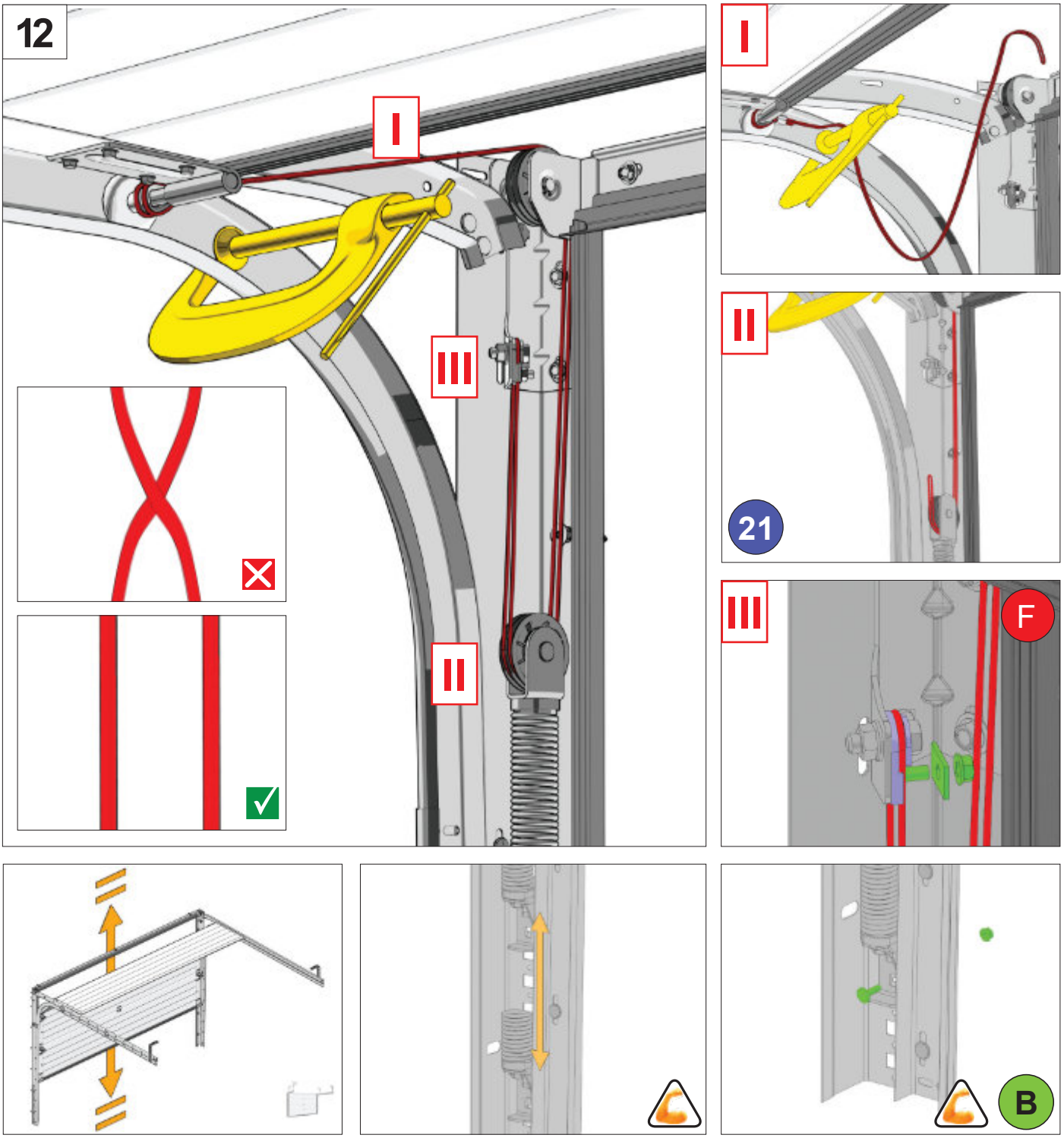
12
I
II
III
21
F
B