eLabona.de
Messen und Montieren

TECHNISCHES HANDBUCH

HOLZJALOUSIE

HOLZJALOUSIEN

KLASIK
25 mm

Jalousie 25 mm ist die Grundvariante von Holzjalousien. Bedienung mit Schnur. Die Lamellen sind mit einem Holzgriff gekippt.

BEIDENUNG: Bedienung mit Stange und Schnur mit Birne, Bedienungsmechanismen sind rechts oder links.

LAMELLE: 25 x 2,3mm

Grundkombination – Jalousie 25mm

OBERESPROFIL: 25x25mm, Material gewalzte galvanisierte Blech
DECKUNGSLEISTE: Holz
UNTERESPROFIL: Holz
FARBE VON PROFILE: passt zur Lamelle
LAMELLE: 25mm Holz
FARBE DER LAMELLE: Laut Musterbuch
BEDIENUNG: Schnur + Stab
FARBABSTIMMUNG: passt zur Lamelle

TECHNISCHE INFORMATIONEN

BEGRENZUNG DER JALOUSIE					
	BREITE		HÖHE		MAXIMALE FLÄCHE
	minimal	maximal	minimal	maximal	
KLASIK 25mm	300	2400	300	3000	$4m^2$

HÖHE VON EINGEZOGENE JALOUSIE
Für jede 10 cm von Höhe der Jalousie ist 1,5 cm Aufwicklungshöhe + 5 cm obere sund unteres Profil

Wegen Sonnenstrahlen kann die Farbe von Lamellen veblassen oder die Lamellen können sich verbiegen. Es ist ein natürlicher Effekt und geht nicht reklamieren.

Holzlamellen sind ein natürliches Produkt, und so ist die Lamellenstruktur unterschiedlich. Es ist ein natürlicher Effekt von Holz und geht nicht reklamieren.

Ausmessung und Montage

Ausmessung und Montage der Holzjalousie 25 mm

Ausmessung der Breite

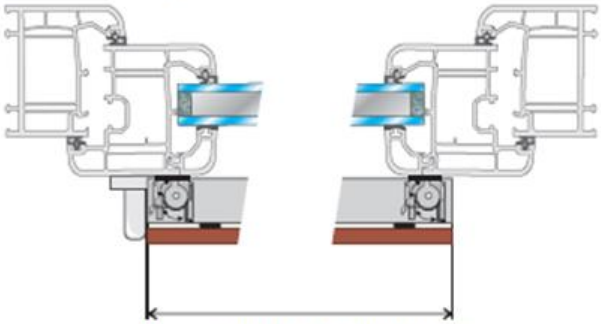

Ausmessung der Höhe

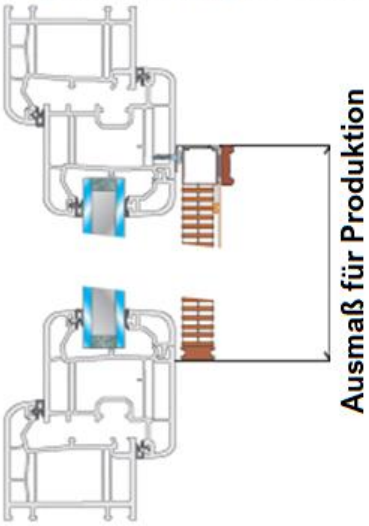

Ausmessung und Montage auf dem Fensterrahmen

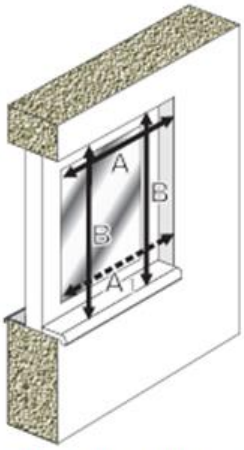

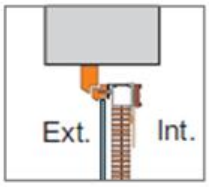

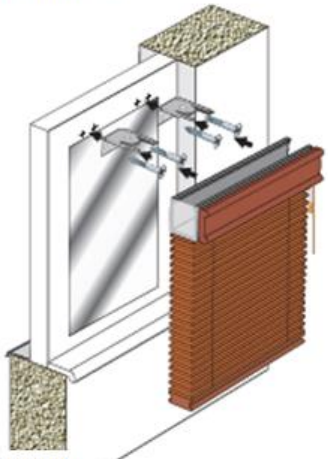

Legende zur Ausmessung

Breite der Jalousie = A - 2cm

A1 = Kontrolle der Breite von Jalousie (wenn A1 kleiner als A ist, dann geben Sie Breite der Jalousie laut A1)

Höhe der Jalousie = B - 1 cm

Ausmessung und Montage

Ausmessung und Montage an der Wand

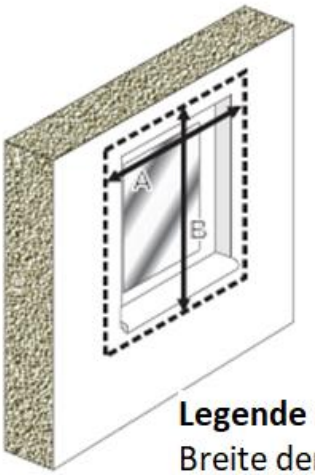

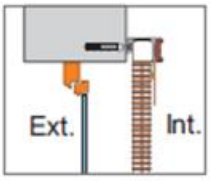

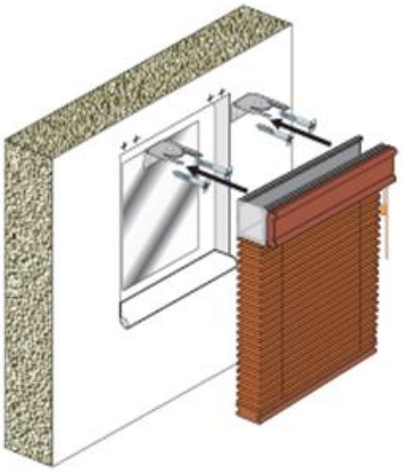

Legende zur Ausmessung
Breite der Jalousie = A
Höhe der Jalousie = B

Ausmessung und Montage an der Decke

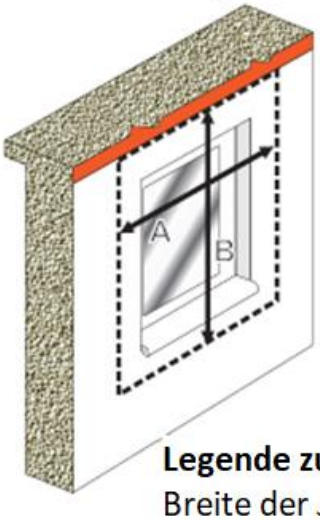

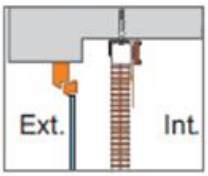

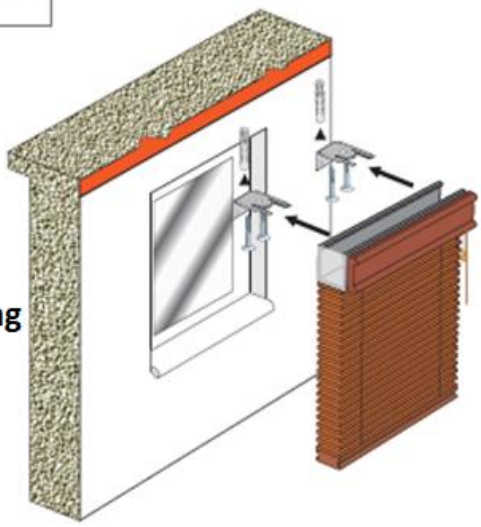

Legende zur Ausmessung
Breite der Jalousie = A
Höhe der Jalousie = B

Ausmessung und Montage im Zwischenfensterleisten

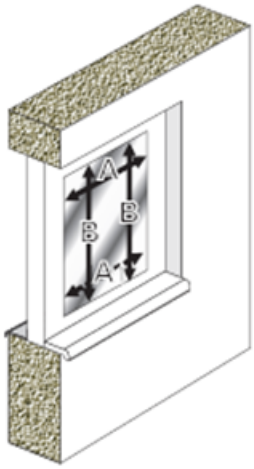

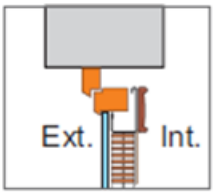

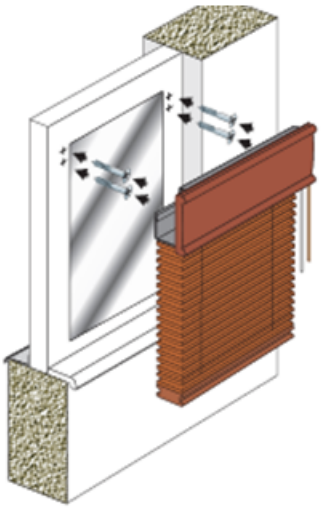

HOLZJALOUSIEN

KLASIK 50 mm

Jalousie 50 mm ist eine elegante Variante von Holzjalousien. Lamellen sind im Blechprofil und das Profil ist bedeckt mit Holzgardienenleiste. Bedienung mit Schnur. Die Lamellen sind mit einem Holzgriff gekippt.

BEIDENUNG: Bedienung mit Schnur, die Lamellen sind mi teinem Holzgriff gekippt. Möglichkeit Schnur + Stab bis max. Breite 1500 mm.

LAMELLE: 50 x 2,3mm

Grundkombination – Jalousie 25mm

OBERESPROFIL: 50x50mm, Material gewalzte galvanisierte Blech
DECKUNGSLEISTE: Holz
UNTERESPROFIL: Holz
FARBE VON PROFILE: passt zur Lamelle
LAMELLE: 50mm Holz
FARBE DER LAMELLE: Laut Musterbuch
BEDIENUNG: Schnur oder Schnur + Stab
FARBABSTIMMUNG: passt zur Lamelle

TECHNISCHE INFORMATIONEN

BEGRENZUNG DER JALOUSIE					
	BREITE		HÖHE		MAXIMALE FLÄCHE
	minimal	maximal	minimal	maximal	
KLASIK 50mm	500	2400	500	3000	$4m^2$

HÖHE VON EINGEZOGENE JALOUSIE
Für jede 10 cm von Höhe der Jalousie ist 1,1 cm Aufwicklungshöhe + 7,5 cm obere sund unteres Profil

Wegen Sonnenstrahlen kann die Farbe von Lamellen veblassen oder die Lamellen können sich verbiegen. Es ist ein natürlicher Effekt und geht nicht reklamieren.

Holzlamellen sind ein natürliches Produkt, und so ist die Lamellenstruktur unterschiedlich. Es ist ein natürlicher Effekt von Holz und geht nicht reklamieren.

Ausmessung und Montage

Ausmessung und Montage an der Wand

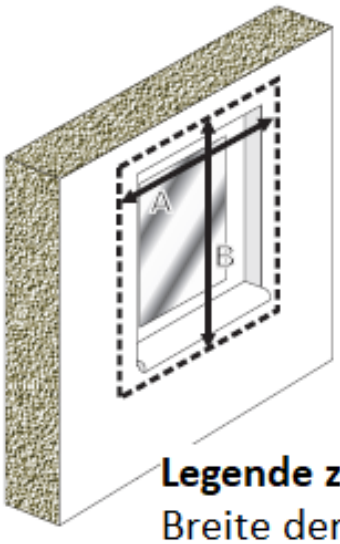

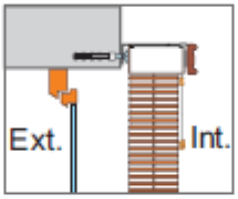

Legende zur Ausmessung
Breite der Jalousie = A
Höhe der Jalousie = B

befestigen - Detail

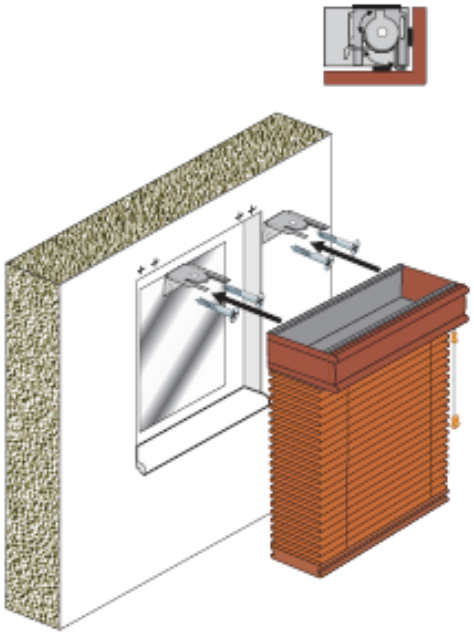

Ausmessung und Montage an der Decke

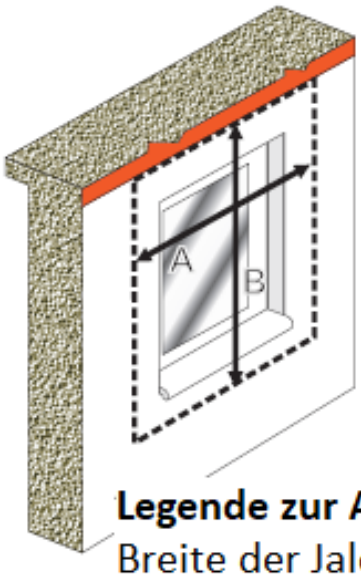

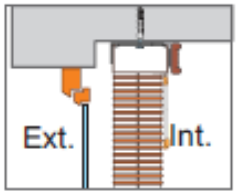
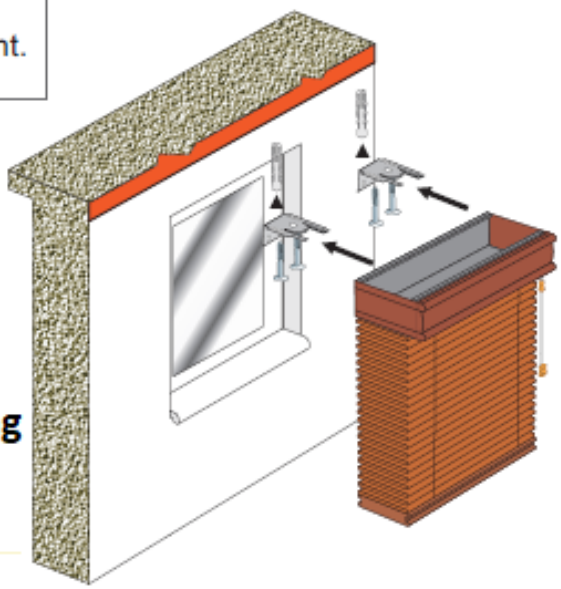
Legende zur Ausmessung
Breite der Jalousie = A
Höhe der Jalousie = B