MARKISEN

1. AUSMESSUNG

VOR DER AUSMESSUNG

An der Stelle der geplanten Montage Überprüfung der bestehenden Ebenheit der Fassade sowie des Mauerwerkes, ihrer Eignung für die Anbringung der Markise. Beurteilung der Höhe der Anbringung im Hinblick auf die Erfüllung der erforderlichen Verdeckung und die geplante Abmessung. Beurteilung des ästhetischen Aspekts der Anbringung der Markise.

AUSMESSUNG

Breite (mm) = tatsächliche Breite der Markise (bei Montage in eine Öffnung Ausmessung der Öffnungsbreite).
Höhe (mm) = tatsächliche Höhe der Markise (bei Montage in eine Öffnung Ausmessung der Öffnungshöhe).
Hinweis: Es muss eine Mindestdurchgangshöhe von 2200 mm bei maximalem Ausziehen der Markise eingehalten werden.

2. MONTAGE

Gehen Sie bei der Montage ausschließlich gemäß dieser Anleitung vor, somit vermeiden Sie unnötige Montagefehler, ggf. weitere hiermit zusammenhängende Schwierigkeiten.

KONTROLLE:

- Vor der Montage wird die Kontrolle sämtlicher gelieferten Teile empfohlen, um eventuelle Probleme zu vermeiden. Allfällige Mängel bzw. Anmerkungen bezüglich der Montage oder der Jalousie selbst melden Sie bitte dem Hersteller.

2.1 EIGENTLICHE MONTAGE DER MARKISE OHNE TRÄGERPROFIL - JASMINA

- Ausrollen der Markise nur so weit, bis man die Seitenkonsolen mit den Öffnungen für die Fixierung sieht
- Ausrichtung der Seitenkonsolen und Vermessung der Öffnungsabstände
- Kontrolle der Ebenheit der Montagestelle
- Zeichnung der vermessenen Werte auf die Montagestelle und Bohrung der Löcher
- Reinigung der Bohrlöcher, Verkittung des Verankerungsmaterials, trocknen lassen
- Aufsetzen der Markise auf die Schrauben, Fixierung mit Muttern (bei Elektrobedienung Anschluss der Stromzuleitung)
- Ausrollen der restlichen Markise, Öffnen der Markise, Einstellung der Neigung, Kontrolle der Ebenheit des Ausfallprofils, Kontrolle und Nachziehen sämtlicher Muttern und Schrauben
- Kontrolle der Bedienungsfunktion

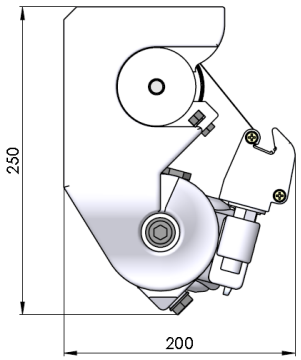

Konsole Decke / Wand

2.2 EIGENTLICHE MONTAGE DER MARKISE MIT TRÄGERPROFIL – STELA

- Ausrollen der Markise, Kontrolle, ob alle notwendigen Komponenten enthalten sind
- Kontrolle der Ebenheit der Montagestelle
- Vermessung der Konsolen und Markierung der Öffnungsabstände
- Reinigung der Bohrlöcher, Verkittung des Verankerungsmaterials, trocknen lassen
- Befestigung der Wandkonsolen, Kontrolle der Ebenheit und Nachziehen der Schrauben
- Aufsetzen der Markise auf die Konsolen, Fixierung mit Muttern (bei Elektrobedienung Anschluss der Stromzuleitung)
- Öffnen der Markise, Einstellung der Neigung, Kontrolle der Ebenheit des Ausfallprofils, ggf. Einstellung der Wippe, Kontrolle und Nachziehen sämtlicher Muttern und Schrauben
- Kontrolle der Bedienungsfunktion

Technischer Hinweis: Die Seitenkonsolen der Markise werden höchstens 150 mm ab dem Armhalter, ggf. der Wippenstütze angebracht.

Konsole Decke / Wand

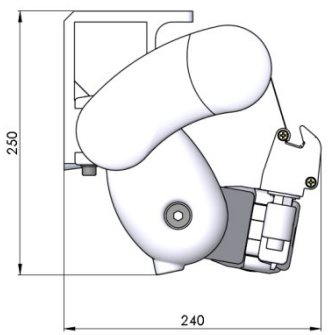

Konsole Decke / Wand
- Kreuzarme

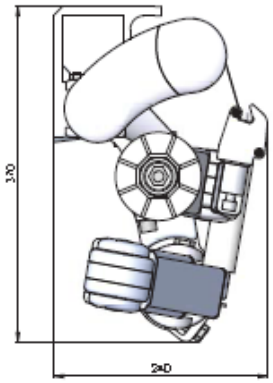

Konsole Dachstuhl

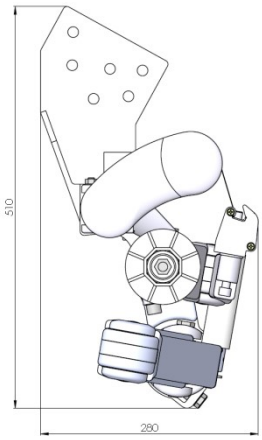

Konsole Dachstuhl
- Kreuzarme

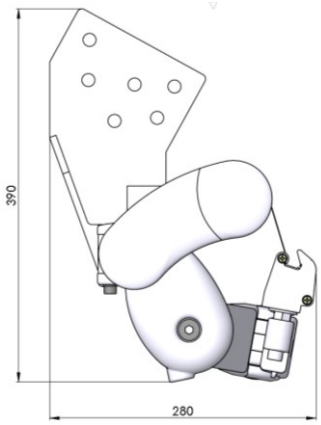

2.3 EIGENTLICHE MONTAGE DER KASETTENMARKISE – EMMA

- Ausrollen der Markise, Kontrolle, ob alle notwendigen Komponenten enthalten sind
- Kontrolle der Ebenheit der Montagestelle
- Einsetzen der Wandkonsole in die Seitenkonsolen und Vermessung der Öffnungsabstände
- Übertragung der vermessenen Werte auf die Montagestelle, Markierung und Bohrung der Löcher
- Reinigung der Bohrlöcher, Verkittung des Verankerungsmaterials, trocknen lassen
- Befestigung der Wandkonsolen und Kontrolle der Ebenheit des Nachziehens
- Aufsetzen der Markise auf die Wandkonsolen, Fixierung (bei Elektrobedienung Anschluss der Stromzuleitung)

- Öffnen der Markise, Einstellung der Neigung, Kontrolle der Ebenheit des Ausfallprofils, Kontrolle und Nachziehen sämtlicher Muttern und Schrauben
- Kontrolle der Bedienungsfunktion

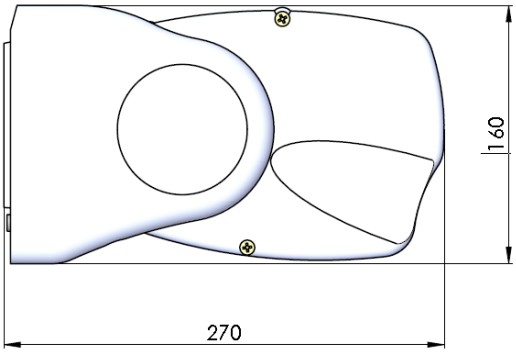

Konsole Wand

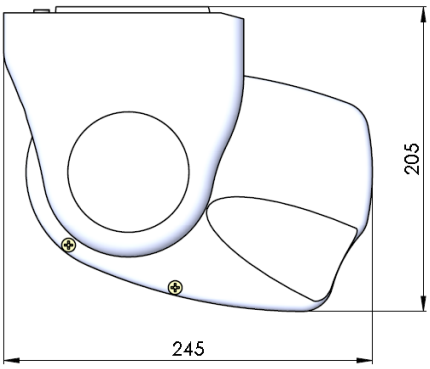

Konsole Decke

ALLGEMEINES VERFAHREN BEI DER EINSTELLUNG DER NEIGUNG VON MARKISEN:

- Von der Produktion her ist eine Minimalneigung der Markise eingestellt.
- Bei der Montage wird die Markise in die untere Lage geöffnet, die Schrauben an den Armhaltern werden gelockert.
- Mit der unteren Einstellschraube /nach links drehen/ wird die gewünschte Neigung eingestellt.
- Sämtliche gelockerten Schrauben festziehen.

ALLGEMEINES VERFAHREN BEI DER EINSTELLUNG DER MARKISENWIPPE:

- Von der Produktion aus ist eine Minimalneigung der Markise eingestellt.
- Bei der Montage werden an der Wippe die Seiten-Inbusschrauben so gelockert, damit sich der Kunststoffteil frei bewegen kann.
- Die Markise wird in die untere Lage geöffnet, die gewünschte Neigung eingestellt (der Stoff muss gespannt sein) und der Kunststoffteil so gedreht, dass der Stoff von der Wippe näher der oberen Kante des Kunststoffteils austritt.
- Die Inbusschrauben nachziehen und die Funktionsfähigkeit der Markise überprüfen.

MONTAGEBEISPIEL:

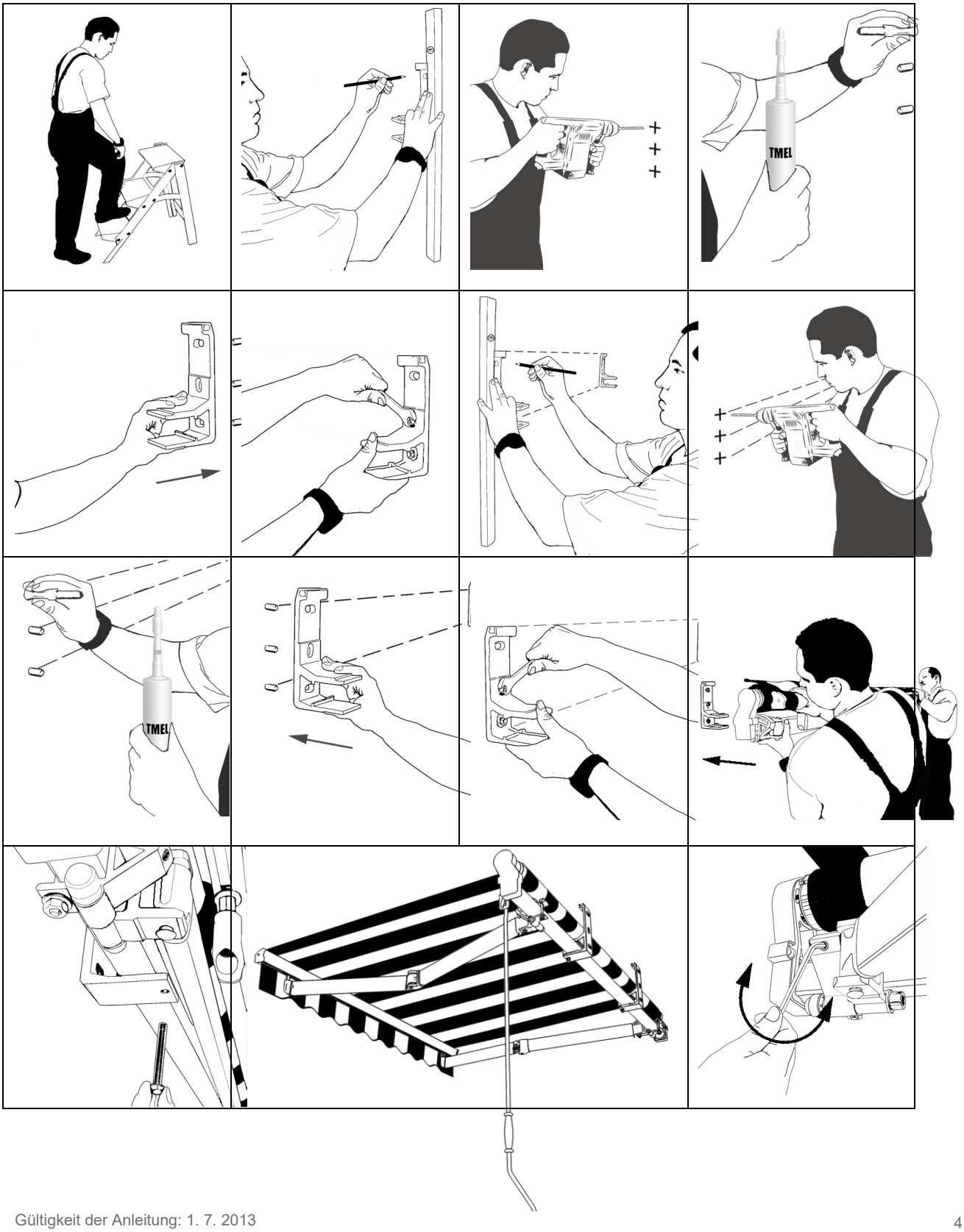

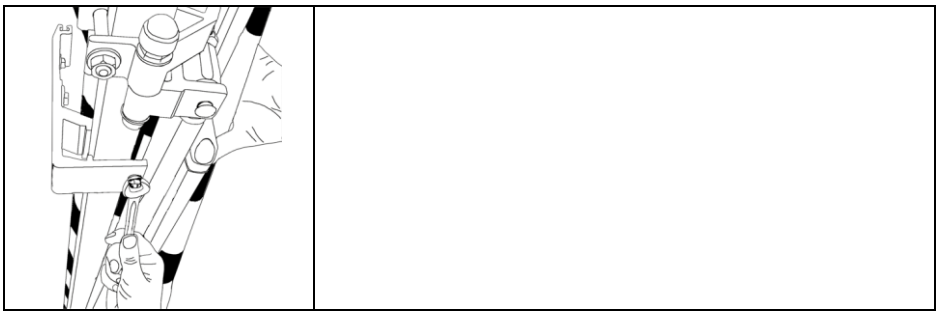

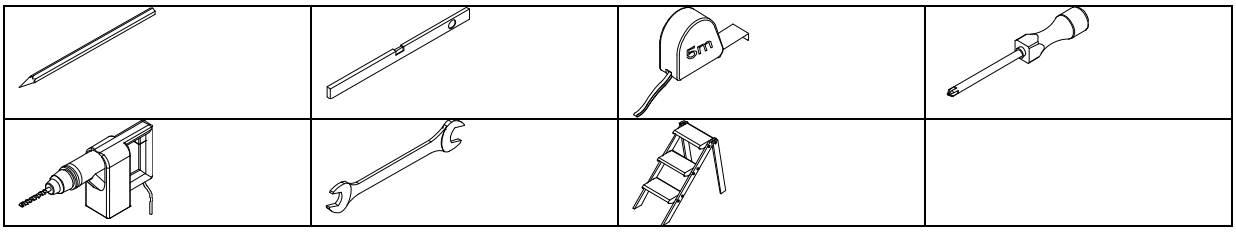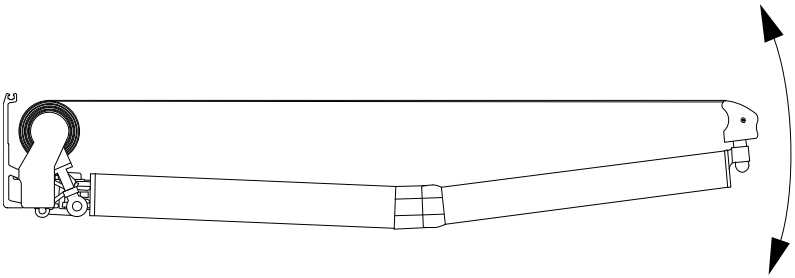
6m